IBS Intelligent Battery System GmbH
Seestrasse 24, CH-3600 Thun, Schweiz
Tel: +41 33 221 06 16
E-Mail: info@ibs-tech.ch

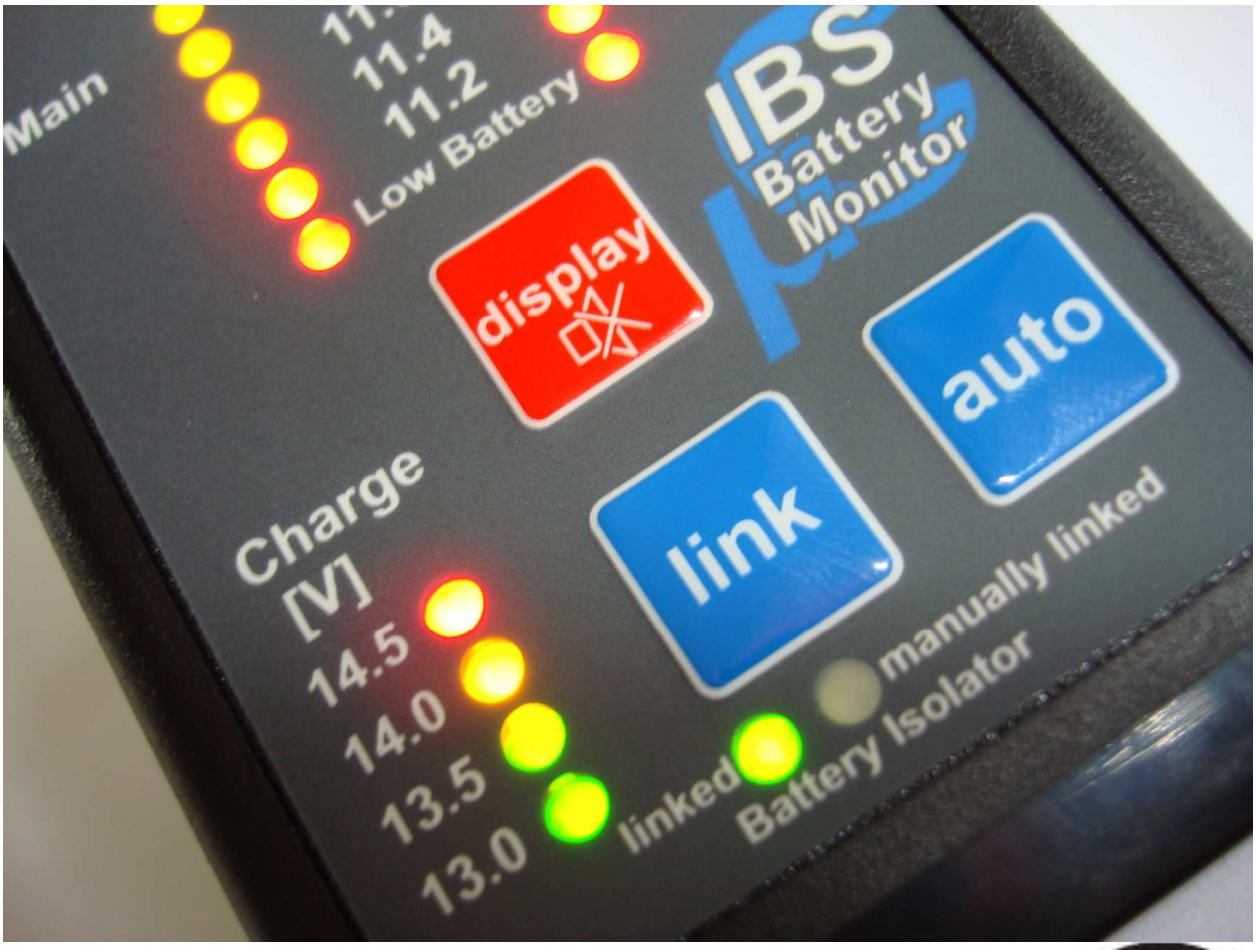

IBS-DBS
Dual Batterie Système
Manuel

Table des matières

Language / Sprache / Langue / Lingua 3
Description du Produit 4
    Attention 4
Applications 5
Montage 7
    Relais Câble d'alimentation 7
Notes d'installation 7
    Attention 7
Installation du moniteur 8
    Modes réglables 8
    Réglage des modes 8
    Annonce de logiciels 9
        Version logiciel 9
        Mode de logiciel 9
        Appeler l'affichage du logiciel 9
Installation / Câblage 10
    Classique 12V Installation 10
    Classique 12V avec RBM 11
    DBM Installation de soutien 12
        Caractéristiques et applications avec IBS-DBS supplémentaires 12
    Triple batterie Installation (avec DBR) 14
    Classique 24V Installation 15
    Classique 24V avec RBM 16
Explication de l'affichage 17
    Voltage de la batterie et la charge 17
    Linked Led 17
    Manually linked Led 17
    Affichage de la voltage 17
Explication: bouton poussoir 18
    Bouton Display 18
    Bouton Link 18
    Bouton Auto 18
    La liste d'erreurs 19
    Mesures / reset 19
Spécifications 20
    Spécifications techniques 20
Accessoires 21
Notes 22
Livré 23

Language / Sprache / Langue / Lingua

For manual in another language follow the path or scan QR-Code.
Für Handbücher in einer anderen Sprache, Links folgen oder QR-Code scannen.
Pour les manuels dans une autre langue suivez le link ou scannez le code QR.
Per il manuale in una otra lingua seguite il link o scannerizzate il codice QR.

English	Deutsch	Francais	Italiano
			Uscita prossimamente

http://www.ibs-tech.ch/download/manuals-ibs.html

Description du Produit

Le système de double batterie classique Dual Batterie Système IBS-DBS est utilisé pour la distribution de charge pendant le trajet (alternateur de charge) et débrancher les batteries après le trajet (alternateur éteint). Pour les cas d'urgences, les batteries peuvent être connectés manuellement pendant 30 minutes ou 2 heures. Par exemple, en cas de batterie vide / défectueuse de la batterie de démarrage Main, le moteur peut être démarré à partir de la batterie auxiliaire Aux (le RBM est nécessaire). Alors que pour le fonctionnement du treuil il peut être utilisé manuellement par liaison des batteries, l'énergie des deux batteries Main et Aux. Avec le nouveau logiciel 8.1, en fonction des autres fonctions de réglage, par exemple, lorsqu'il est utilisé avec l'DBM20A ou avec les batteries Li-type.

Attention

L'installation et la mise en service ne doivent être effectués par des professionnels ayant une expertise dans le système électrique du véhicule et de la technologie de la batterie.

Divers batteries génèrent des gaz explosifs pendant la charge; les conditions d'installation pour ces batteries doivent être suivies.

Applications

12V/12V Système

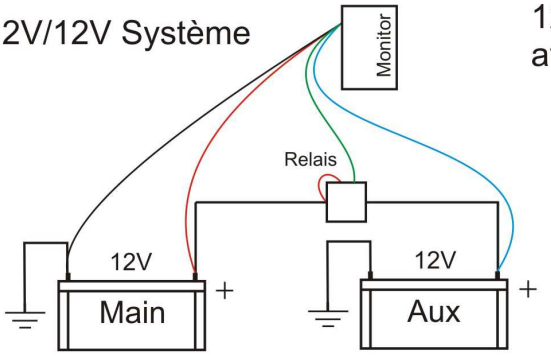

12V/12V Système
avec RBM

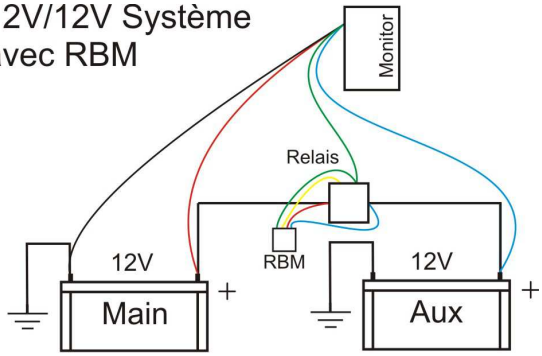

24V/24V Système

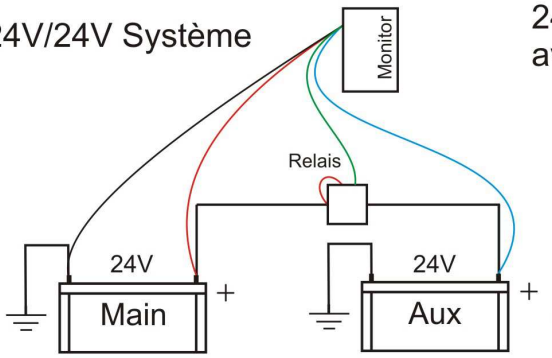

24V/24V Système
avec RBM

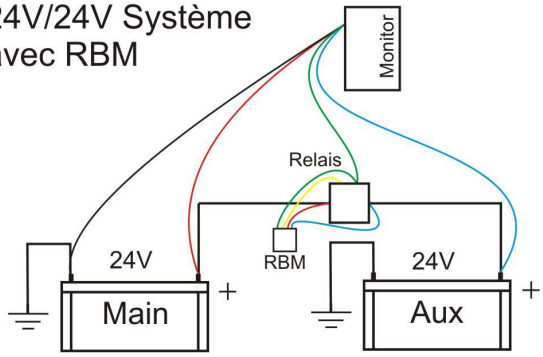

12V/12V/12V Système
Triple batterie avec
DBR

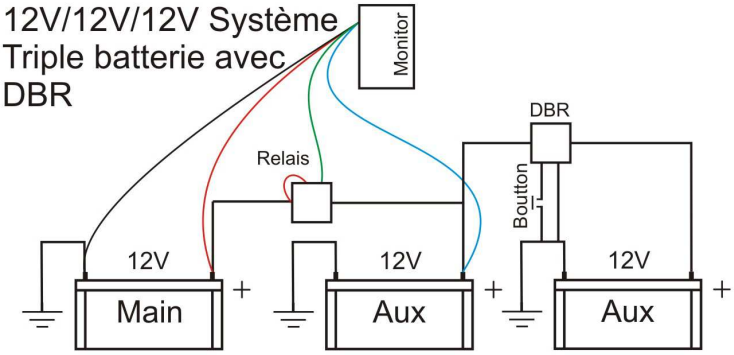

12V/12V Système
DBM soutien

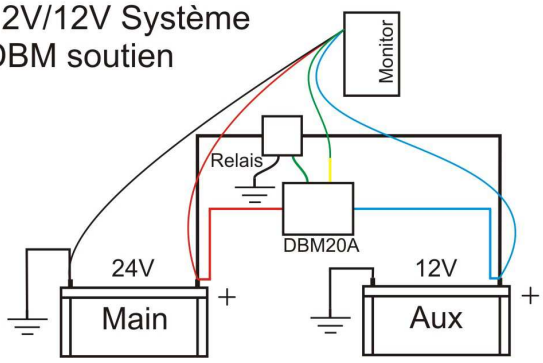

Combinaisons de dispositifs IBS

① IBS-DBS (DBi-DBS)

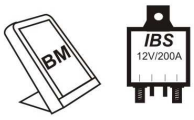

Dual batterie bi-directionale
200A/500A Link start
Batterie statut, charge, alarms
30/120 minutes manuel Link (recovery winch support)

② IBS-DBS (DBi-DBS) +RBM

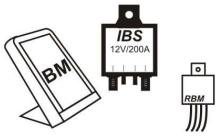

Dual batterie bi-directionale
200A/500A Link start avec batterie Main défectueuse
Battery status, charge, alarms
30/120 minutes manuel Link (recovery winch support)

③ IBS-DBR avec Switch

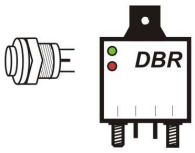

Dual batterie bi-directionale
200A/500A Link start avec batterie Main défectueuse
Système statut
30 minutes manuel Link
RBM est intégrée

④ IBS-DBM20A

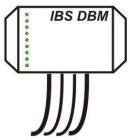

In-Car Charger 20A(DC/DC-convertisseur) chargeur 3-4 étapes
Dual battery uni-directional
Batterie statut, mode de charge, statut système
12V/12V-DC/DC 3-4 étapes chargeur
24V/12V-DC/DC 3-4 étapes chargeur
Batterie de remorque 3-4 étapes chargeur

⑤ IBS-DBM20A
+ IBS-DBMLSK (200A Relais Link-button)

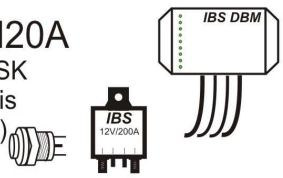

In-Car Charger 20A(DC/DC-convertisseur) chargeur 3-4 étapes
Dual batterie bi-directionale
Charge rapide jusqu'à 200A
12V/12V-DC/DC chargeur 3-4 étapes
200A/500A Link start avec batterie Main défectueuse
Lien dynamique (Link) (support de treuil)
30/120 minutes manuel Link
RBM est intégrée

⑥ IBS-DBM20A
+ IBS-DBS/Mon
+ IBS 200A Relais

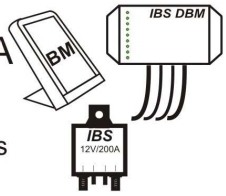

In-Car Charger 20A(DC/DC-convertisseur) chargeur 3-4 étapes
Dual batterie bi-directionale
Batterie statut, mode de charge, statut système
12V/12V-DC/DC chargeur 3-4 étapes
Charge rapide jusqu'à 200A
200A/500A Link start avec batterie Main défectueuse
Lien dynamique (Link) (support de treuil)
30/120 minutes manuel Link avec DBS Software 8.1
RBM est intégrée

PS: Solaire est relié à la batterie auxiliaire
Treuil électrique de récupération doit être connecté à la batterie principale

IBS-combinations_3_f.cdr

Montage

Relais avec ses câbles ou des connecteurs monter vers le bas. La symétrie entre les câbles d'alimentation n'a pas d'influence. Gardez le câble entre la batterie de démarrage Main plus+ au relais et du relais vers la batterie auxiliaire Aux+ aussi courte que possible pour minimiser la résistance du câble.

Relais Câble d'alimentation

Les câbles d'alimentation du relais doivent avoir au moins une coupe transversale de 25mm^2!

Notes d'installation

Par la suite, les étapes d'installation sont présentées. Suivez pour obtenir cette étape par étape pour un bon fonctionnement de l'appareil.

Attention

Avant d'installer

- Pour une installation avec une batterie auxiliaire du type lithium: assurez-vous que la batterie a 4 cellules! (Attention: Utilisez le batteries du type lithium seulement comment batterie auxiliaire!)
- Assurez-vous que les applications que vous souhaitez installer. Suivez uniquement les étapes d'installation appropriées!

Les installations suivantes sont possibles		
Système	**Description**	**Page**
12V / 12V Système	Classique 12V Installation	10
12V / 12V Système	Classique 12V avec RBM	11
12V / 12V Système	DBM Installation de soutien	12
12V / 12V Système	Trippelbatterie Installation (avec DBR)	14
24V / 24V Système	Classique 24V Installation	15
24V / 24V Système	Classique 24V avec RBM	16

- Lisez également les premières étapes de l'installation.
- De plus, lisez les instructions pour **l'installation, l'exvoltage du câble** d'alimentation du **relais** et le **câble** par le biais de cette page.

Pendant l'installation

- Le câble rouge est toujours sur la batterie de démarreur (Main) et le câble bleu toujours sur la batterie d'auxiliaire (AUX)!
- Le câble rouge connecté directement à la borne + de la batterie de démarrage Main et le câble bleu directement à la borne + de la batterie auxiliaire Aux! (Pas sur les bornes du relais)

Après l'installation

Exécutez les étapes de contrôle (voir le document sur notre site Web www.ibs-tech.ch \ Downloads \ Test procedures IBS-DBS_Test_d1.pdf (ou à partir du code QR adjacent).

Installation du moniteur

Modes réglables

Options de réglage

	12V	24V	Li-type	DBM
1	X			
2	X		X	
3	X			X
4	X		X	X
5		X		
6		X	X	
S				

Désignation
12V Classique
12V Aux Li-type
12V DBM
12V DBM avec Li-type
24V Classique
24V Aux Li-type
silencieusement

* Choisissez votre mode **1-6** ou **S** et suivez les instructions dans le réglage des modes
** Dans certaines circonstances, le moniteur a été réglé à l'avance. Afin de découvrir le mode dans lequel les DBS sont, suivre les instructions de **l'affichage du logiciel** sur la page 9.
*** Pour une installation Li-type suivez les instructions de l'installation classique.

Réglage des modes

Les modes peuvent être réglés via un commutateur DIP sur l'appareil:

Positions des commutateurs DIP

1	(1) off/off/off/off (Default)	12V Classique ***!**
2	(1) off/off/off/**on**	12V Aux Li-type***!**
3	(1) off/off/**on**/off	12V DBM
4	(1) off/off/**on**/**on**	DBM avec Li-type
5	(1) **on**/off/off/off	24V Classique ***!**
6	(1) **on**/off/off/**on**	24V Aux Li-type***!**
S	(1) off/**on**/off/off	silencieusement **

***AVERTISSEMENT: POUR UN SYSTÈME DE 24V PRENEZ UN RELAIS DE 24V! De même Inversée PRENDRE UN RELAIS 12V POUR LE CHANGEMENT à UN SYSTÈME DE 12V!**
** Le moniteur peut être configuré d'une manière silent. (Signal acoustique de déchargement profond)

Où se trouve le commutateur DIP pour le réglage des modes?

Pour atteindre le DipSwitch vous avez besoin d'ouvrir l'appareil. Tout d'abord desserrer les 2 vis à l'arrière du moniteur pour enlever la plaque de montage. Ensuite, desserrez les 4 vis qui maintiennent le couvercle et le fond du boîtier. Soulevez le couvercle. Le fond de DipSwitch situé à gauche sur la carte de circuit:

Si la foil pour la protection est toujours présent, retirez-le. En utilisant des pinces ou comme vous pouvez maintenant définir comme positions souhaitées. Les positions sont marquée sur la DipSwitch (Sur la photo: l'extrême gauche -> Position 1; extrême droite -> Position 4). (Réglage par défaut: Toutes les positions réglées sur "OFF" -> 12V Classic)

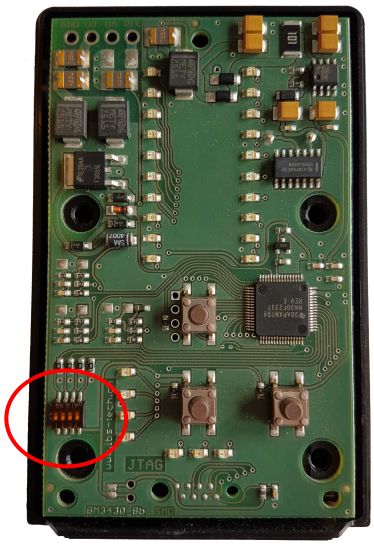

Annonce de logiciels

Une fois que vous branchez le moniteur et il est connecté à la batterie de démarrage Main, il affiche pendant quelques secondes, la version du logiciel et le mode sélectionné comme suit:

Version logiciel

Par l'Affichage de la barre Main et Aux la version actuelle du logiciel est affichée. Nombre de LED lumineux de la barre Main donne le premier nombre et le nombre de LED de la barre Aux le second. Exemple: barre Main 8 LED lumineux et barre Aux une LED -> Version 8.1

Mode de logiciel

1	12V Classique	„linked“ est **allumé**
2	12V Li-type	„linked“ **clignote**
3	DBM	“manually linked” est **allumé**
4	DBM Li-type	“ manually linked ” **clignote**
5	24V Classique	„linked“ est **allumé**
6	24V Li-type	„linked“ **clignote**
S	silencieusement	

Appeler l'affichage du logiciel

Si vous avez manqué l'annonce ou souhaitez activer à un moment plus tard, l'écran, vous avez deux options pour ce faire:

1. Réinitialiser un système et le redémarrage du moniteur est effectuée en appuyant simultanément sur le bouton Link et Auto, le moniteur affiche à nouveau la version du logiciel

2. Mise hors voltage du moniteur et de re-branchement, le moniteur est également réinitialisé, la version du logiciel est également affichée à nouveau.

Installation / Câblage

Classique 12V Installation

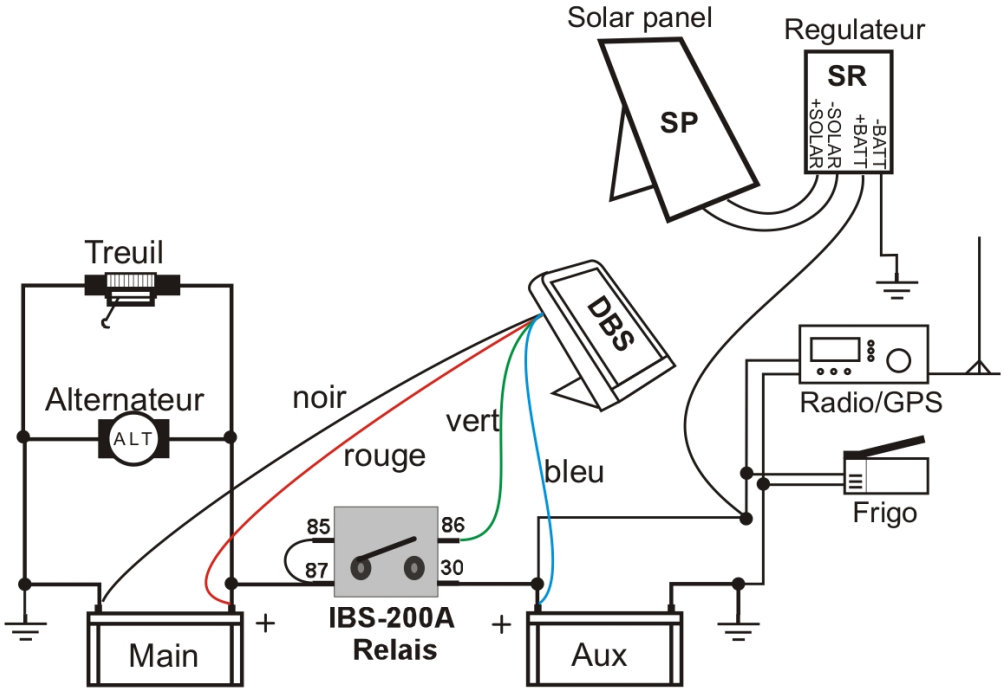

S'il vous plaît lire les étapes d'installation avant de lancer pour une meilleure compréhension.

Poser le câble le plus loin possible dans le tube de protection et fixé avec des attaches de câble.
Ne pas fixer aux composants chauds du moteur: **risque d'incendie!**

1. Poser les câbles du kit de câble de la cabine dans le compartiment moteur
2. Sertir les cosses de câble
3. Installer le câble du moniteur comme illustré:

    - Vissez le câble noir à la vis moins (-) de la batterie de démarrage Main
    - Vissez le câble rouge à la vis plus (+), de la batterie de démarrage Main
    - Vissez le câble bleu à la vis plus (+), de la batterie de bord AUX.
    - Mettez le câble vert à la borne 86 du relais.
4. Montez le Relais (voir les instructions de montage sous **page 7 de montage**).
5. Installez le câble de puissance (non fourni, voir **câble de puissance pour Relais page 7**).
   Installer comme indiqué:

    - Installer le câble rouge court à partir du kit de câble, câble de raccordement entre la borne 85 et 87.
    - Installer le câble de puissance de la batterie de démarrage Main (+) à la borne 87 du relais.
    - Installer le câble de puissance de la batterie de bord Aux (+) à la borne 30 du relais.
6. Brancher le Moniteur (voir la **mise en place du moniteur 8)**

Classique 12V avec RBM

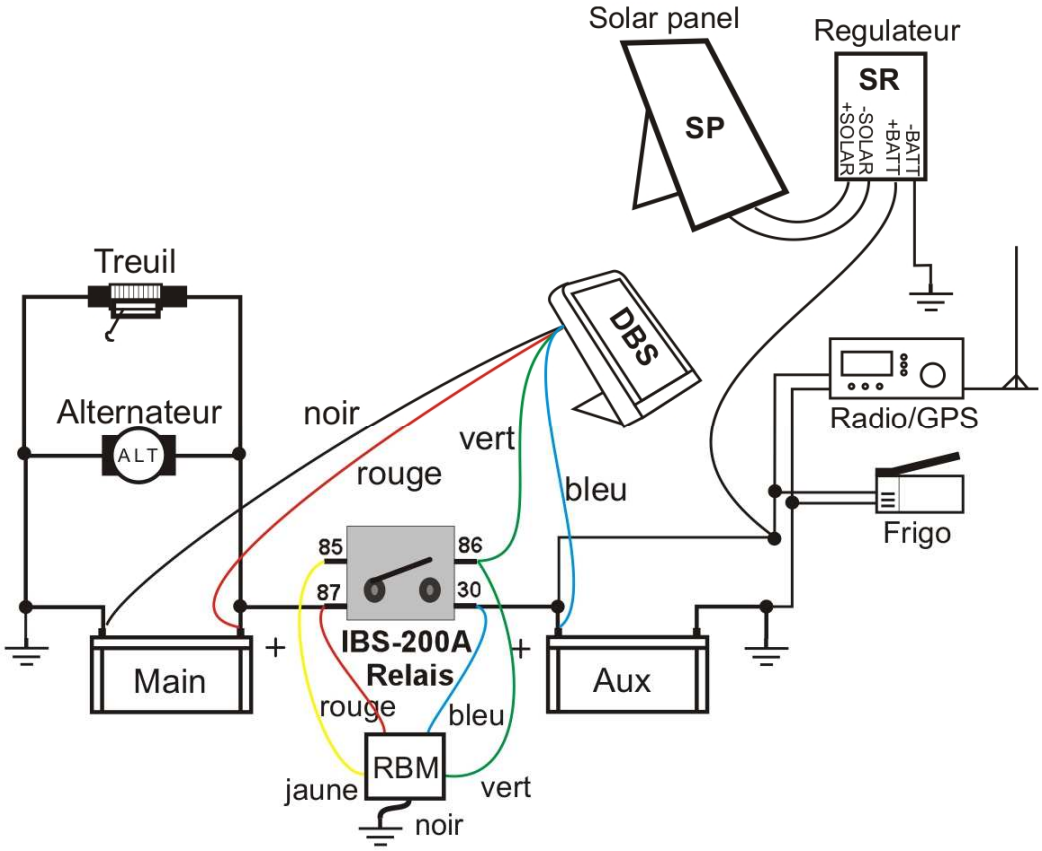

S'il vous plaît lire les étapes d'installation avant de lancer pour une meilleure compréhension.

Poser le câble le plus loin possible dans le tube de protection et fixé avec des attaches de câble.
Ne pas fixer aux composants chauds du moteur: **risque d'incendie!**

1. Poser les câbles du kit de câble de la cabine dans le compartiment moteur
2. Sertir les cosses de càble
3. Installer le câble du moniteur comme illustré:
    - Vissez le câble noir à la vis moins (-) de la batterie de démarrage Main
    - Vissez le câble rouge à la vis plus (+), de la batterie de démarrage Main
    - Vissez le câble bleu à la vis plus (+), de la batterie de bord AUX.
    - Mettez le câble vert à la borne 86 du relais

4. Montez le Relais (voir les instructions de montage sous **page 7 de montage**).
5. Installez le câble de puissance (non fourni, voir **câble de puissance pour Relais page 7**).
   Installer comme indiqué:
    - Installer le câble de la batterie démarreur Main Plus (+) à la borne 87 du Relais.
    - Installer le câble de la batterie de bord Aux Plus (+) à la borne 30 du Relais
6. Monter le RBM à la proximité du Relais:
    - Câble Jaune à la borne 85.
    - Câble Vert à la borne 86
    - Câble Rouge à la borne 87
    - Câble Bleu à la borne 30
7. Brancher le Moniteur (voir la **mise en place du moniteur 8)**

DBM Installation de soutien

Caractéristiques et applications avec IBS-DBS supplémentaires

Pour les fonctions supplémentaires avec l'IBS-DBS est une version avec microcontrôleur nécessaire. Sur l'IBS-DBS un signe **µC** bleu clair sur la couverture doit être présent. Fonctions supplémentaires analogiques pour DBS sont aussi sur cette page.

Avantages de soutien DBM d'installation (Installation supplémentaire pour DBM20A):

1 Linkstart:
En appuyant sur le bouton de liaison (Link) de l'IBS-DBS, le véhicule peut être démarré à partir de la batterie auxiliaire.
.

2 Support de treuil automatique:
Le DBM20A reconnaît l'utilisation du treuil et passe à relais soutien à la distribution optimale de la charge.

3 Soutien de treuils manuels / Link:
L'activation des liens manuels **en appuyant une fois** sur le bouton Link au DBS fournit un lien pour 30 minutes.
En appuyant sur le bouton de lien (Link) **deux fois** dans les 3 secondes, le lien manuel pour 2 heures est effectué.
Réarmement manuel en appuyant sur le bouton Auto au DBS.

4 Charge solaire:
Si un système d'énergie solaire est Installe à la batterie de bord Aux, si la voltage dépasse 13.5V, la batterie de démarrage principal Main est chargé aussi bien.

5 Charge rapide:
Lors du démarrage du véhicule, la batterie auxiliaire est chargée par l'alternateur à travers du relais (charge rapide), puis avec le chargeur DC / DC selon le profil de charge sélectionné jusqu'à 100% de l'énergie.

6 RBM Function:
La fonction de Relais Booster Module RBM pour Link Démarrage Linkstart à basse batterie de démarrage est intégré.

Pour mieux comprendre la programmation du système, lisez d'abord s'il vous plaît la page 6 dans le manuel DBM20A. Sinon, il se peut provoquer que le système doit être désinstallé et réinstallé à nouveau.
Lisez aussi les instructions pour l'installation et l'exvoltage de câble à la page. 8 dans le manuel DBM20A.

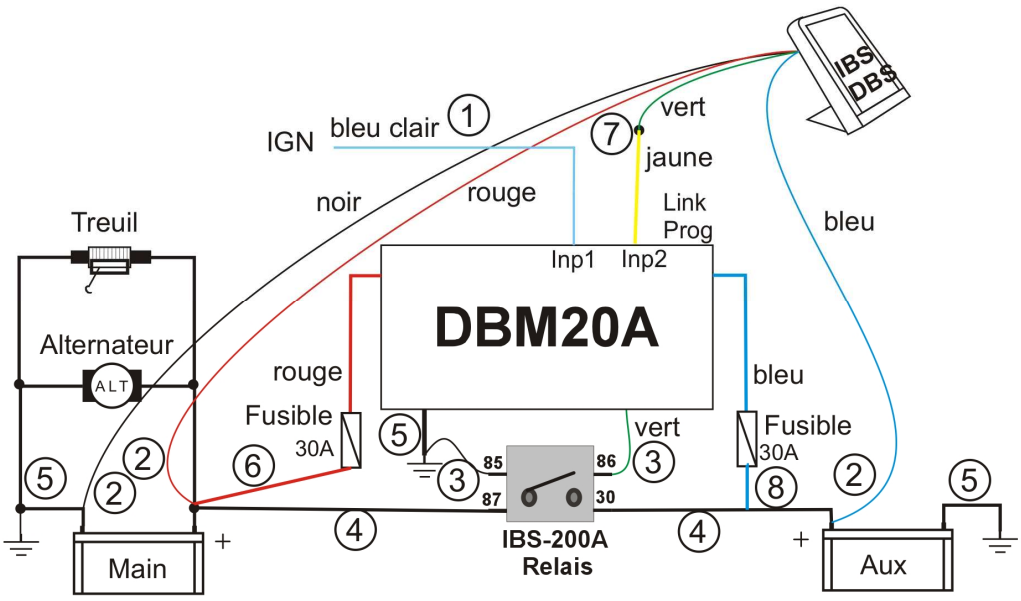

S'il vous plaît lire les étapes d'installation avant de lancer pour une meilleure compréhension.
Choix de la connexion bleu clair IGN:

- Avec les alternateurs (d'alternateurs intelligents) qui coupent la charge temporairement, connecter le fil IGN à la voiture allumage (borne 15). Lorsque l'alternateur s'éteint, le DBM20A continue la charge avec DC / DC jusqu'à ce que la voltage principale tombe en dessous de 11.9V. La charge DC / DC repart automatiquement si U Main dépasse 13.3V.
- Avec tous les autres alternateurs ne connectez pas le fil bleu clair (IGN), DBM20A arrête la charge lorsque la voltage principale tombe en dessous de 12.7V. Le DC / DC de charge démarre automatiquement lorsque la voltage principale est supérieure à 13.3V.

1. **Si nécessaire** connecter le fil de l'IGN bleu clair sur l'allumage de la voiture (borne 15), sinon laissez le fil ouvert.
2. Connexion de l'IBS-DBS selon le schéma ci-dessus (fil rouge sur batterie Main Plus (+), fil bleu sur batterie Aux Plus (+), fil noir au GND (-)).
3. Connectez le relais à la ligne verte (borne 86) et le fil négatif GND (borne 85).
4. Installez les câbles de puissance (minimum 25mm^2) de **batterie Main Plus (+) et batterie Aux (+) au relais.**
5. Connectez les fils noirs à la masse (GND).
6. Ensuite, connectez le fil rouge à la batterie principale Main (+) **(ATTENTION**: Le système se met en marche → voir page 6 pour programmer le système dans le manuel de **DBM20A**)
   (Continuer l'installation que si le mode veille (Standby) est activé)
7. Maintenant, liez le fil vert de l'IBS-DBS avec le fil jaune lien (Link Programme) du DBM20A.
8. Connectez comme dernier le fil bleu à la batterie de bord Aux Plus (+).

Si le relais n'a pas détecté lors de l'étape de programmation, parce que la ligne batterie Aux n'a été connecté ultérieurement, voir les étapes de relais ne sont pas reconnus - ce qu'il faut faire?.

Note

Afin d'assurer une installation sécurisée installez les fusibles dans le chemin rouge (batterie Main(+) : 30A) et dans le chemin bleu (batterie Aux(+): 30A).

Triple batterie Installation (avec DBR)

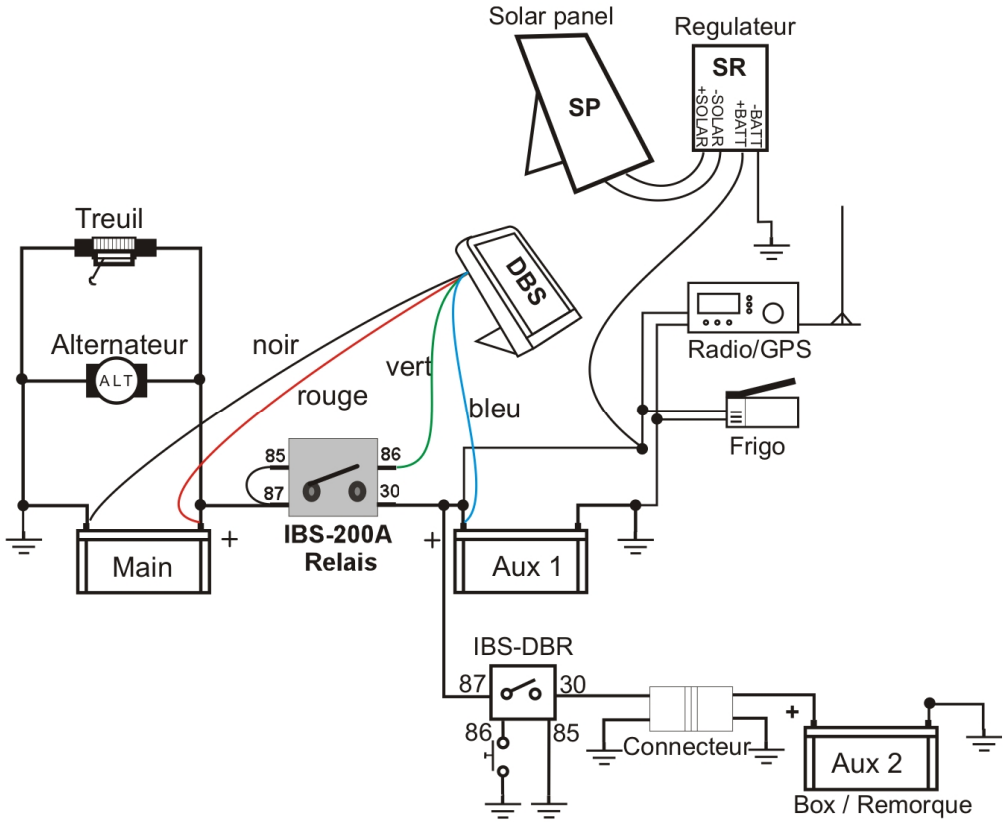

S'il vous plaît lire les étapes d'installation avant de lancer pour une meilleure compréhension.

Poser le câble le plus loin possible dans le tube de protection et fixé avec des attaches de câble.
Ne pas fixer aux composants chauds du moteur: **risque d'incendie!**

1. Poser les câbles du kit de câble de la cabine dans le compartiment moteur
2. Sertir les cosses de càble
3. Installer le câble du moniteur comme illustré:
    - Vissez le câble noir à la vis moins (-) de la batterie de démarrage Main
    - Vissez le câble rouge à la vis plus (+), de la batterie de démarrage Main
    - Vissez le câble bleu à la vis plus (+), de la batterie de bord AUX.
    - Mettez le câble vert à la borne 86 du relais
4. Montez le Relais (voir les instructions de montage sous **page 7 de montage**).
5. Installez le câble de puissance (non fourni, voir **câble de puissance pour Relais page 7**). Installer comme indiqué
    - Installer le câble rouge court du kit de câble comme câble de raccordement entre la borne 85 et 87.
    - Installez le câble de puissance de la batterie de démarrage Main plus (+) à la borne 87 du relais.
    - Installez le câble de puissance de la batterie de bord Aux (+) à la borne 30 du relais. .
6. Connectez le Moniteur (voir la mise en place du moniteur page 8)
7. Connectez le DBR avec les câbles de puissance
    - De la batterie de bord Plus (+) à la borne 87.
    - Du connecteur ou de remorque/batterie Aux 2/Box Plus (+) à la borne 30
    - De la borne 85 à la masse (GND).
8. Connectez le bouton-poussoir DBR avec la borne 86 et à la masse (GND).

Classique 24V Installation

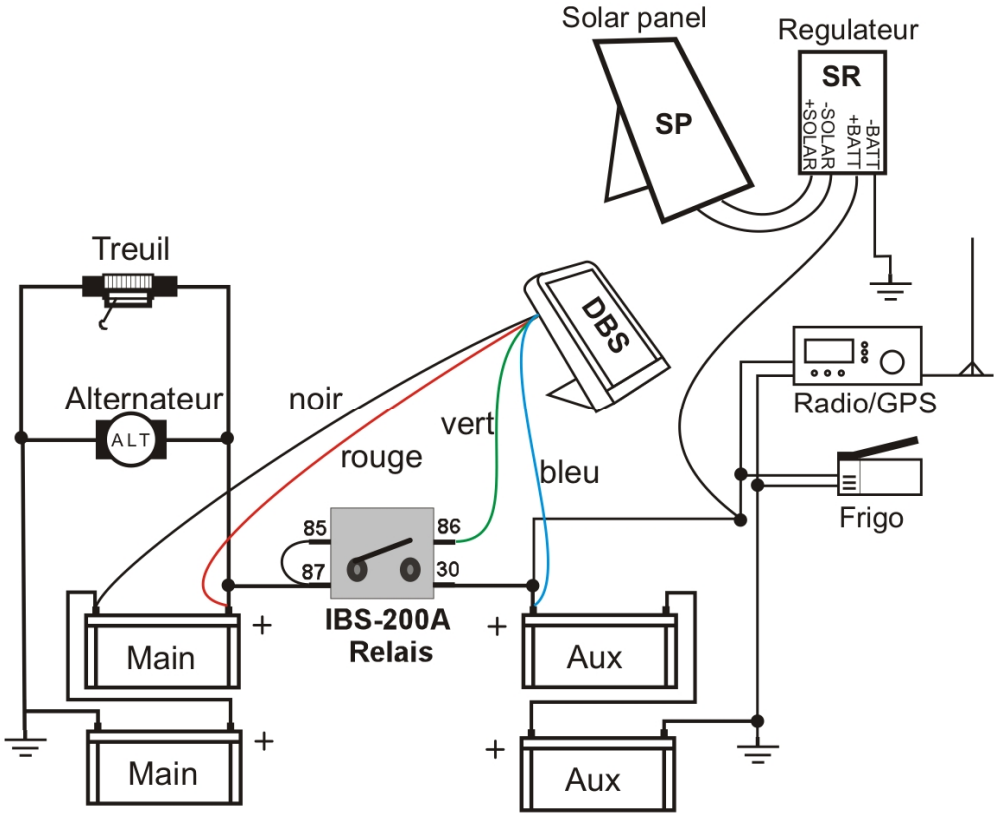

S'il vous plaît lire les étapes d'installation avant de lancer pour une meilleure compréhension.

Poser le câble le plus loin possible dans le tube de protection et fixé avec des attaches de câble.
Ne pas fixer aux composants chauds du moteur: **risque d'incendie!**

1. Poser les câbles du kit de câble de la cabine dans le compartiment moteur
2. Sertir les cosses de câble
3. Installer le câble du moniteur comme illustré:
    - Vissez le câble noir à la vis moins (-) de la batterie de démarrage Main
    - Vissez le câble rouge à la vis plus (+), de la batterie de démarrage Main
    - Vissez le câble bleu à la vis plus (+), de la batterie de bord AUX.
    - Mettez le câble vert à la borne 86 du relais.

4. Montez le Relais (voir les instructions de montage sous **page 7 de montage**).
5. Installez le câble de puissance (non fourni, voir **câble de puissance pour Relais page 7**). Installer comme indiqué:
    - Installer le câble rouge court du kit de câble comme câble de raccordement entre la borne 85 et 87.
    - Installez le câble de puissance de la batterie de démarrage Main plus (+) à la borne 87 du relais.
    - Installez le câble de puissance de la batterie de bord Aux (+) à la borne 30 du relais.

6. Brancher le Moniteur (voir la **mise en place du moniteur 8)**

Classique 24V avec RBM

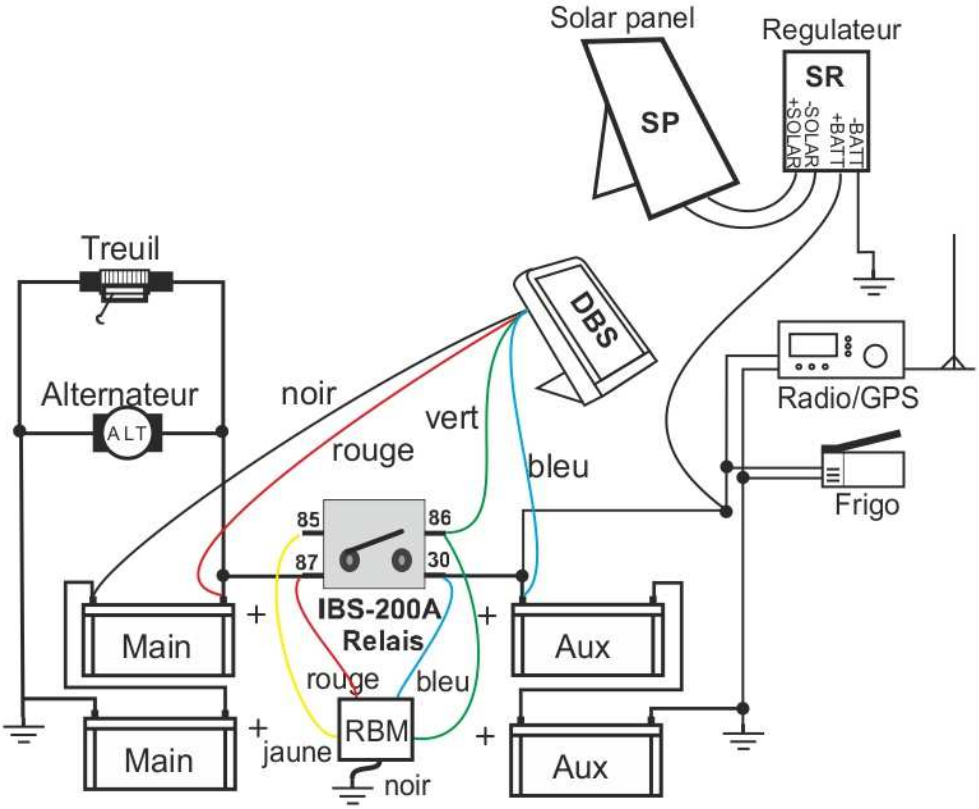

S'il vous plaît lire les étapes d'installation avant de lancer pour une meilleure compréhension.

Poser le câble le plus loin possible dans le tube de protection et fixé avec des attaches de câble.
Ne pas fixer aux composants chauds du moteur: **risque d'incendie!**

1. Poser les câbles du kit de câble de la cabine dans le compartiment moteur
2. Sertir les cosses de càble
3. Installer le câble du moniteur comme illustré:
    - Vissez le câble noir à la vis moins (-) de la batterie de démarrage Main
    - Vissez le câble rouge à la vis plus (+), de la batterie de démarrage Main
    - Vissez le câble bleu à la vis plus (+), de la batterie de bord AUX.
    - Mettez le câble vert à la borne 86 du relais.

4. **Montez le Relais (voir les instructions de montage sous page 7 de montage).**
5. **Installez le câble de puissance (non fourni, voir câble de puissance pour Relais page 7). Installer** comme indiqué:
    - Installer le câble de la batterie démarreur Main Plus (+) à la borne 87 du Relais.
    - Installer le câble de la batterie de bord Aux Plus (+) à la borne 30 du Relais.

7. Monter le RBM à la proximité du Relais:
    - Câble Jaune à la borne 85.
    - Câble Vert à la borne 86
    - Câble Rouge à la borne 87
    - Câble Bleu à la borne 30
8. Brancher le Moniteur (voir la **mise en place du moniteur 8)**

Explication de l'affichage

Voltage de la batterie et la charge

Les voltages des batteries connectées peuvent être lus via la barre Led respective. Une fois que la charge est présente sur une batterie, cela est indiqué par la charge Led.

Linked Led

La Led **linked** indique si les Batteries sont liée (Linked) par le relais ou non.

Manually linked Led

La Led **manually linked** indique si le lien manuellement (LED rouge actif) ou automatique (Led est éteinte) est effectuée. (en cas du Link pour 2 heuers la Led clignote toute les 30 second et simultanément il y a un signal acoustique)

Affichage de la tension

	Classique 12V	**12V Li-type***	**Classique 24V**	**24V Li-type***
Barre de l'indicateur	Main et Aux	Aux	Main et Aux	Aux
Led 1	Low Battery	Low Battery	Low Battery	Low Battery
Led 2	11.2V	11.6V	22.4V	23.2V
Led 3	11.4V	11.8V	22.8V	23.6V
Led 4	11.6V	12.0V	23.2V	24.0V
Led 5	11.8V	12.2V	23.6V	24.4V
Led 6	12.0V	12.4V	24.0V	24.8V
Led 7	12.2V	12.6V	24.4V	25.2V
Led 8	12.4V	12.8V	24.8V	25.6V
Led 9	12.6V	13.0V	25.2V	26.0V
Led 10	12.8V	13.2V	25.6V	26.4V
Charge Led 1	13.0V	13.0V	26.0V	26.0V
Charge Led 2	13.5V	13.5V	27.0V	27.0V
Charge Led 3	14.0V	14.0V	28.0V	28.0V
Charge Led 4	14.5V	14.5V	29.0V	29.0V

*La voltage de la batterie vide de batteries plomb-acide est à peu près à 12.5V q'une batterie lithium LiFePO est à environ 13.2V

*B Lors de la définition d'une batterie Li-type à la batterie de bord Aux, la barre LED Aux est adapté du moniteur à la voltage des batteries LiFePO de circuit ouvert plus élevé. Les barres LED « Main » restent comme dans le système classique!
(Avec batterie Li-type, 0,4V va être déduit dans les systèmes 12V, ou 0.8V est déduit dans 24V systèmes, à partir de la tension de la batterie efficace pour l'affichage).

Explication: bouton poussoir

Bouton Display

- Appuyez brièvement sur le bouton Display pour activer l'affichage (qui éteint automatiquement après 30 secondes).
- En appuyant sur le bouton Display pendant environ 2 secondes, l'affichage peut être grisée (retour à la pleine luminosité en appuyant de façon répétée sur le bouton d'affichage pendant environ 2 secondes).
- C'est possible d'éteindre le signal acoustique de déchargement profond (erreur 1, voir **Erreur description** p. 19) par appyuer brièvement du bouton Display. (Si le signal change sans éteindre il faut definitvement charger la batterie concernée a cause d'un déchargement absolut !)

Bouton Link

- En appuyant brièvement sur le bouton Link, Link peut être effectuée manuellement pour **30 minutes.**
- Par deux appuis courts du bouton Link pendant 3 secondes le Link peut être effectuée manuellement pour **deux heures** (moniteur confirme l'activation avec un **"bip").**
- Maintenez le bouton Link pendant environ 10 secondes, le Link automatique va être supprimé ou empêché (**mode No Link:** Pour revenir à la fonction automatique, voir **Bouton Auto**).

Bouton Auto

- Appuyer brièvement sur le bouton Auto, un Link manuel actif peut être annulé. Le moniteur revient au mode automatique.
- En maintenant le bouton Auto pendant environ 10 secondes, le **mode No Link** est réinitialisé (pour le déclenchement de ce mode voir **Bouton Link**). Ainsi, le moniteur fonctionne à nouveau en mode automatique.

Erreur description

La liste d'erreurs

Le moniteur DBS représente les erreurs comme suit

Erreur	Représentation	Description
0	Aucun Blinking Led, aucun signal acoustique	Aucune erreur
1	**Batterie faible** Led clignotant, signal acoustique	**Décharge profondement** Chargez les batteries et vérifier, ev. batterie défectueuse.
2	**Linked** Led clignotant, signal acoustique	**Erreur de Link** batterie éventuellement défectueux ou relais défectueux
3	**Charge Led** clignote au-dessus 14.5V, signal acoustique	**Surcharge** Les batteries sont chargées à une voltage trop élevée. Lorsque cela se produit trop longtemps peut conduire à surcharger les batteries. Mesurer et contrôler la voltage de charge.

*Signal acoustique peut être inhibée (voir Réglage du mode p.8)
**Eteindre le signal acoustique de déchargement profond est possible (voir Explication : bouton poussoir p. 18).
(Si le signal change sans éteindre il faut definitvement charger la batterie concernée a cause d'un déchargement absolut !)

Mesures / reset

Pour effectuer une **réinitialisation du système**, il y a deux façons suivantes

1. Appuyez simultanément sur les clés **Link et Auto** une réinitialisation du système et redémarrez du moniteur aura lieu.
2. En débranchant le moniteur et re-branchement, le moniteur est également réinitialisé (le connecteur est situé à environ 15cm derrière le moniteur).

En cas d'un système qui semble de pas fonctionner, controlez s'il vous plait la configuration.
Description en dessous **Installation du moniteur** à la page 8.

Spécifications

Spécifications techniques

la voltage d'entrée	6V-32V			
Voltage du lien (Link) de Main vers Aux	**12V**	**12V Li-type**	**24V**	**24V Li-type**
	13.1V	13.3V	26.2V	26.6V
Voltage du lien (Link) d' Aux vers Main	**12V**	**12V Li-type**	**24V**	**24V Li-type**
	13.1V	13.5V	26.2V	27.0V
Link Trennspannung Delinkspannung Lien voltage d'isolement	**12V**	**12V Li-type**	**24V**	**24V Li-type**
	13.0V	13.2V	26.0V	26.4V
Surcharge	**12V**	**12V Li-type**	**24V**	**24V Li-type**
	15.0V	15.5V	30.0V	31.0V
Sous-voltage	**12V**	**12V Li-type**	**24V**	**24V Li-type**
	12.0V	12.4V	24.0V	24.8V
Durée de la connexion du relais (Link) réglable manuellement	30 min / 2 h			
En veille (Standby) consommation de courant du moniteur	< 5 mA			
Consommation de l'affichage actif (30s)	< 20 mA			
Qualité circuits imprimés	IPC3 RoHS (norme militaire)			
Efficacité	Typique 95%			
Plage de température	-40 °C - +80°C			
Dimensions du moniteur	100 x 65 x 24 mm			
Protection Moniteur du logement	IP40			
Poids du Moniteur	0.1 kg			
Coupe transversale de câble bleu / vert	$0.5mm^2$			
Coupe transversale de câble noir / rouge	$1.0mm^2$			
Etanchéité du Relais	Silicone			
Dimensions du Relais	46 x 46 x 45 (78) mm			
Protection du boîtier Relais	IP52			
Poids Relais	0.1 kg			
Consommation de courrant du Relais actif	0.6 A		0.18 A	
Courant nominal du Relais	200 A		100 A	
Courant de crête Relais	500 A		250 A	
Voltage travail du Relais	9...15 V		20...30 V	
Matériau Contacts de puissance du Relais	Argent AgSnO2			
Matière du boîtier Relais	NYLON Pa 6,6			
Durée de vie Relais (Zyklen)	100'000 @ 200 A		100`000 @ 100A	
Torque de fixation Relais M6 boulon	8 Nm max			
Dimensions de l'emballage	80 x 92 x 215 mm			
Poids emballé	0.75 kg			
Garantie	5 ans			
EMV	Selon CISPER 25 (automotive)			
Homologation	E24 ECE 10R			
Fabrication standard	ISO9001:2008			
Système de montage pour cliquer	IBS RMS Système			

Accessoires

IBS numéro de pièce	Désignation
IBS-RBM 12V/24V	RBM **M**odule **R**elais **B**ooster 12V ou 24V
IBS-DBR 12V/24V	DBR **D**ual **B**atterie **R**elais 12V ou 24V
IBS-DBM20A	DBM20A **D**ual **B**atterie **M**anagement 20A

Notes

Livré

- IBS-DBS Moniteur
- IBS-Relais
- IBS-RMS Support de montage
- Kit de Terminal
- Cable Kit
- Manuel

IBS-DBS Manuel Version 15.08.2017

Manuel Version 1.2.1

Software Version 8.1

IBS – Intelligent Battery System GmbH
Seestrasse 24
3600 Thun / Switzerland
Phone: +41 (0)33 221 06 16
Hotline: +41 (0)33 221 06 18
www.ibs-tech.ch
info@ibs-tech.ch

E24 10R - 051425

MADE IN SWITZERLAND

Händler: