Instructions Flexopower kit solaire rollable SK79 79W / SK158 158W / SK237 237W

Suivez attentivement les instructions ci-dessous pour utiliser avec succès le kit solaire SK79 / SK158 / SK237.

Le kit Flexopower SK79 / SK158 / SK237 4x4 est basé sur une technologie de panneaux solaires sans verre et comprend tout ce qu'il faut pour charger / gérer les batteries du soleil: panneau solaire, sac de transport, régulateur solaire, câblage, connecteurs et manuel d'utilisation. Facile à installer, principe plug-in et play. Le kit Flexopower SK79 / SK158 / SK237 4x4 convient aux environnements marins, désertiques et tropicaux.

1. Mise en garde

- Ne pas plier les panneaux solaires SK79 / SK158 / SK237
- Ne pas aplatir les panneaux solaires SK79 / SK158 / SK237 lorsqu'ils sont enroulés
- Rouler les panneaux solaires SK79 / SK158 / SK237 à la taille du sac uniquement, ne pas rouler jusqu'à une plus petite taille
- Ne pas monter sous ou à proximité de lignes électriques
- Ne pas monter, marcher ou rouler sur des panneaux solaires SK79 / SK158 / SK237
- Ne pas manipuler le câblage, l'équipement et les connecteurs
- Ne pas tirer sur les câbles conducteurs
- Respectez toujours la polarité: câble rouge / brun (+) positif; Câble noir / bleu (-) négatif
- Utiliser toujours avec un régulateur solaire de capacité correcte.
- Le kit SK79 / SK158 / SK237 décrit ici ne convient qu'aux systèmes 12VDC. Veuillez contacter IBS GmbH ou votre revendeur local si vous utilisez un système 24, 36 ou 48VDC.

2. Le kit complet comprend

Panneau enroulable	**SK79(SK79W)**	**SK158(158W)**	**SK237(237W)**
Panneaux solaires sans verre enroulable avec oeillets et fil conducteur de 50A avec connecteur gris Anderson	1x	2x	3x
Sac de transport avec instructions imprimé sur le sac	1x	1x	1x
Régulateur solaire avec affichage LED	1x 14A, 12V	1x 14A, 12V	1x 20A, 12V
Affichage LCD à distance [V, A]	no	no	no
Câble double cordon ripcord spécial 4mm2 avec connecteurs gris Anderson de 50 A pour connecter le panneau au régulateur (long câble)	1x 10m câble	2x 10m câble	3x 10m câble
Manuel utilisateur	1x	1x	1x

S'il vous plaît note, pas de câble de batterie est inclus.

 © Flexopower Desert Series. All rights reserved.

.

La puissance de la Flexopower SKA79 convient aux appareils plus petits et aux courts séjours dans les camps sans alimentation électrique. La puissance de la Flexopower SKA158 convient à 1-3 frigos et à des séjours plus longs dans les camps sans électricité. La puissance de la Flexopower SKA237 convient aux charges extra lourdes et aux longs séjours dans les camps sans électricité.

3. Montage et démontage (respecter la polarité correcte: plus à plus, négatif à négatif)

3.1 Montez le régulateur solaire dans une position appropriée le plus près possible de la batterie. S'assurer que le régulateur solaire est protégé des éléments, de l'huile moteur, de la chaleur du moteur, etc.
3.2 Raccordez le régulateur solaire à la borne de la batterie avec son symbole de pile. Veuillez noter que le câble de batterie n'est pas inclus dans le kit.
3.3 Le régulateur solaire s'allume.
3.4 Ouvrez le sac de transport et sortez les panneaux solaires SK79 / SK158 / SK237.
3.5 Position SK79 / SK158 / SK237 panneaux solaires où il aura une exposition plein soleil jour. Quitter temporairement le panneau solaire enroulé (pas de courant dans le câble) et le conserver jusqu'au point 3.8. (C'est une mesure de sécurité qui élimine la possibilité de générer des étincelles lors de la connexion du panneau solaire au régulateur solaire).
3.6 Raccorder les panneaux solaires SK79 / SK158 / SK237 aux câbles de 10m via les connecteurs gris Anderson de 50Amp.
3.7 Branchez le câble de 10 m sur le régulateur solaire via des connecteurs gris Anderson de 50 A.
3.8 Les panneaux solaires SK79 / SK158 / SK237 sont maintenant connectés au régulateur solaire et à la batterie. Déroulez les panneaux solaires et exposer à une exposition plein soleil jour. La batterie à cycle profond est actuellement chargée.
3.9 Fixer SK79 / SK158 / SK237 par ses oeillets si nécessaire.
3.10 L'ordre inverse s'applique lors du démontage. Le régulateur solaire peut être laissé en permanence connecté aux bornes de la batterie.
3.11 The reverse order applies when disassembling. The solar regulator may be left permanently connected to the battery terminals.

4. Entretien, transport et stockage

- Essuyez régulièrement SK79 / SK158 / SK237 panneaux solaires avec un chiffon propre et humide
- Toujours transporter et stocker SK79 / SK158 / SK237 panneau solaire en position verticale dans un sac de transport
- Sec et essuyez SK79 / SK158 / SK237 panneau solaire propre pour le stockage
- Reportez-vous aux instructions du régulateur solaire fabricant

 © Flexopower Desert Series. All rights reserved.

5. Garantie

5.1 Le SK79 / SK158 / SK237 est couvert par une garantie de défaut de fabrication de 2 ans.
5.2 Reportez-vous à la garantie du régulateur solaire fabricant.
5.3 Toutes les garanties et les revendications sont nulles et non avenues si l'unité, la connexion et les composants sont altérés.
5.4 Toutes les garanties et les revendications sont nulles et non avenues si l'unité, la connexion et les composants sont exploités au-delà de leurs limites.
5.5 Toutes les garanties et les revendications sont nulles et non avenues en cas de polarité inversée.
5.6 Toutes les garanties et les revendications sont nulles et non avenues si les mises en garde sous § 1) ne sont pas respectées.

6 Caractéristiques SK79 / SK158 / SK237 kit 4x4

- Panneau solaire flexible avec des oeillets de chaque côté pour la fixation correcte
- Expansion prêt à ajouter facilement des panneaux solaires supplémentaires si nécessaire
- Facile à installer Plug and play principe
- Plus faible luminosité (couvert) et haute température tolérante que les panneaux solaires en verre
- Fournit jusqu'à 20% plus d'énergie dans la batterie que les panneaux solaires en verre
- Pratiquement incassable
- L'eau, la grêle et à la poussière
- Sac de protection robuste avec poignée de transport pour le confort
- Mode d'emploi

7 Specifications SK79 / SK158 / SK237 Kit panneau solaire enroulable

IBS Numéro de commande:	**SK79**	**SK158**	**SK237**
Caractéristiques Flexopower	Namib 79™	Kalahari-158™	Kalahari-237™
Pmax, Puissance	79W	158W	237W
Imp, , Courant max. puissance	4.1A	8.2A	12.3A
Vmp, tension max. puissance	19.2V	19.2V	19.2V
Poids du panneau	3.0kg	2x 3.0kg	3x 3.0kg
Dimensions L x P x T déployé	298x39x0.15cm	298x78x0.15cm	298x117x0.15cm
Dimensions Hauteur x Diamètre enroulé	39x27cm	39x27cm	39x27cm
Température de fonctionnement max.	85°C	85°C	85°C

 © Flexopower Desert Series. All rights reserved.

8 Exclusion

- Flexopower (Pty) Ltd et IBS GmbH ne pourra être tenu responsable de toute perte ou dommage subi par l'utilisation de ce système.
- Flexopower (Pty) Ltd. IBS GmbH se réserve le droit de modifier le contenu de ce manuel sans préavis.

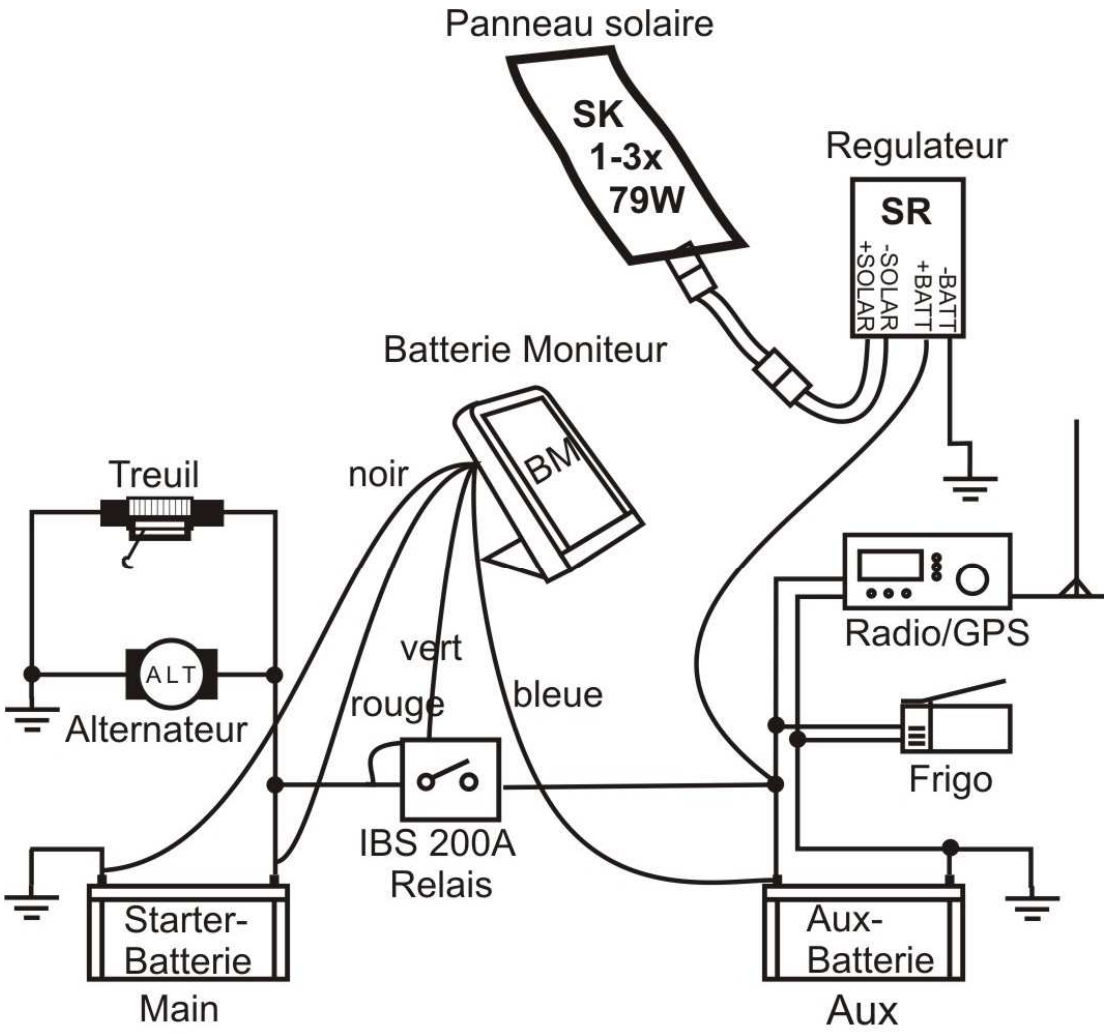

la configuration du système

Flexopower Energies (Pty) Ltd, Johannesburg, South Africa

IBS Inteligent Battery Systems GmbH, Seestrasse 24, CH-3600 Thun, Tel. 033 221 06 18
E-Mail: info@ibs-tech.ch **Internet:** www.ibs-tech.ch

 © Flexopower Desert Series. All rights reserved.