IBS Intelligent Battery System GmbH
Seestrasse 24, CH-3600 Thun, Schweiz
Tel: +41 33 221 06 16
Fax: +41 33 221 06 17
E-Mail: info@ibs-tech.ch

GUIDE D'INSTALLATION DES PRODUITS

Modèle: **4WD System**
CODE DU PRODUIT: **4WDSFK**
DESCRIPTION DU PRODUIT: **CouplerTec Système Électronique Antirouille 12V**
Deux coupleurs capacitifs

CONTENU DU KIT:

ARTICLE	QTÉ	ARTICLE	QTÉ	ARTICLE	QTÉ
Module CouplerTec	1	Connecteurs de câble à se rétrécir	3	Nettoyage tampon d'alcool	2
Capacitif coupleur	2	Petit cosse à l'œil 5mm	1	Auto câble Noir 7m	1
Porte-fusible	1	Écrou hexagonal 6mm	1	gaine annelée fendue 3m	1
Fusible (2Amp)	1	Vis auto - taraudeuse	2	Câble ties	20

Lors de l'installation du système de protection contre la rouille électronique de CouplerTec, vous avez besoin:

Matériel requis supplémentaires:
La colle étanche pour sceller le couvercle de protection (1pc / 2pc):

- Sikaflex-521UV (gris)
- SABAtack750XL (noir)
- FÖRCH colle d'étanchéité MS-P

Installation Guide Video

http://bit.ly/1iWi9XN

Outils nécessaires:

1. Pince à dénuder pour fils
2. Outil de sertissage
3. Pince coupante
4. Clé déplaçant
5. 4mm foret
6. 2mm foret
7. Perceuse électrique
8. Pistolet à air chaud ou petit bruleur à gaz pour le rétrécissement

LISEZ ATTENTIVEMENT LES INSTRUCTIONS SUIVANTES AVANT DE COMMENCER L'INSTALLATION DU SYSTEME ÉLECTRONIQUE CONTRE LA ROUILLE COUPLERTEC.

Contactez-nous si vous avez besoin de support technique

- de **8:30 à 17 h** les jours ouvrables (du lundi au vendredi)
- Tel: **+41 (0)33 221 06 18** ou
- E-Mail: **info@ibs-tech.ch**

IBS Intelligent Battery System GmbH
Seestrasse 24, CH-3600 Thun, Schweiz
Tel: +41 33 221 06 16
Fax: +41 33 221 06 17
E-Mail: info@ibs-tech.ch

Étape 1: Choisissez un emplacement pour monter le module de CouplerTec.

Le module devrait être monté dans le compartiment moteur, sur le côté du pare-feu ou sur la paroi latérale du véhicule au voisinage de batterie démarreur (Starter) de préférence sur le même côté. Le module peut être monté horizontalement ou verticalement. Placez le module dans un endroit qui ne limite pas la réparation normale du véhicule ou de maintenance, et de préférence à un point où les deux voyants LED restent visibles. S'assurer qu'il n'y a rien derrière le module, qui peut être endommagé par les vis auto-taraudeuses qui sont utilisés pour fixer le module au véhicule. **Pour véhicules avec un IBS dual batterie système installée, le module peut être connecté à la batterie auxiliaire (AUX).**

Etape 2: Sélection de sites pour fixer les coupleurs capacitifs

Un coupleur capacitif doit être situé à l'avant du véhicule de part, le pare-feu, garde intérieure ou passage de roue dans le compartiment moteur.

Un coupleur capacitif doit être situé à l'arrière du véhicule dans la zone d'amorçage ou sur la garde intérieure derrière l'ensemble de feux arrière. L'accès à cette zone peut généralement être fait en enlevant l'assemblage de feux arrière ou les couvercles de compartiments internes.

NOTE IMPORTANTE: Assurez-vous que vous ne placez pas un coupleur capacitif à 1 m distance de l'antenne de la radio, qui est intégrés dans les vitres latérales arrière des véhicules. Pour ces véhicules, nous vous recommandons d'installer le coupleur capacitif arrière sur le côté opposé de l'antenne dans la voiture ou sur la face inférieure de la carrosserie du véhicule ou dans le rail du châssis. (S'applique uniquement lorsque vous utilisez une radio AM)

Pour un véhicule avec un châssis et la cabine (avec ou sans un pont de chargement), le coupleur capacitif arrière doit être installé sur le longeron gauche ou à droite à l'arrière du véhicule.

INFORMATIONS IMPORTANTES: : L'endroit pour l'installation du coupleur capacitif doit être:

- **une surface métallique peinte intacte, qui est situé dans le corps principal de véhicule (de préférence) ou dans le châssis.**
- ***Surface* plane *(aucun surfaces profilées ou entailles)***
- **suffisamment grand pour accueillir toute la surface du coupleur capacitif**
- ***Surface sans trous.***
- ***sans jointures dans le travail du métal.***
- ***Sans de points de soudure, des scories de soudure / pointes***
- ***Couleur intacte, surface sans rayures. (En cas de doute, la zone à usiner avec un papier abrasive et mettre deux couches de peinture Email de pulvérisation et laisser sécher).***

(FIGURE: 1): Exemple schéma d'une installation de véhicule

IBS Intelligent Battery System GmbH
Seestrasse 24, CH-3600 Thun, Schweiz
Tel: +41 33 221 06 16
Fax: +41 33 221 06 17
E-Mail: info@ibs-tech.ch

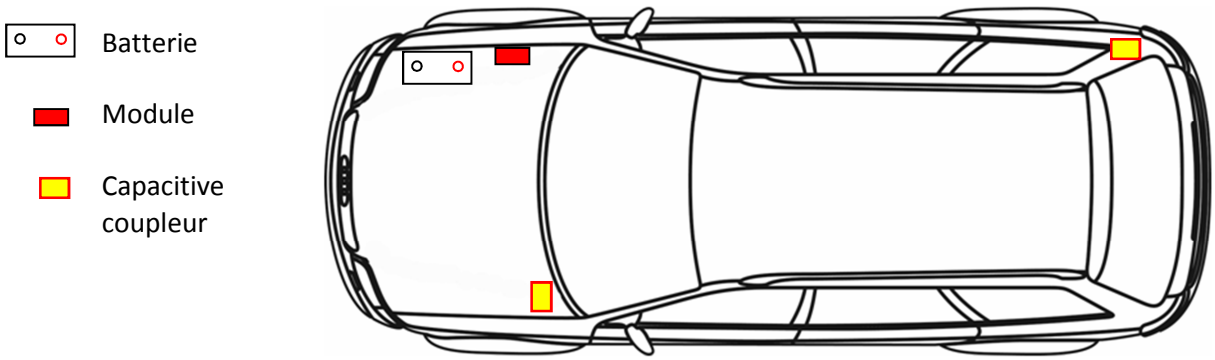

Étape 3: Mise en place du module CouplerTec

Percez deux trous de 4 mm dans les ailes de base du module pour le montage. (voir figures 2 et 3)

(FIGURE: 2)

Percer 2 x trous de 4mm pour montage horizontal

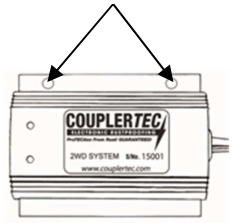

(FIGURE: 3)

Percer 2 x trous de 4mm pour montage vertical

IMPORTANT: Connectez le conducteur vert (terre) à la masse du véhicule (surface métallique) Le fil vert peut être connecté sous la tête de vis d'une vis auto taraudeuses. La vis est utilisée pour fixer le module et pour mettre le corps du véhicule à la terre (voir figure 4). La mise à la masse doit avoir une distance minimale de 50 cm de l'emplacement de couplage capacitif le plus proche. Le fil vert peut être étendue avec du fil de voiture 4mm et transmis à toute autre terre convenable, si nécessaire.

Coupez le fil VERT à la longueur, dénuder l'extrémité du fil et sertir sur la petite cosse à œil prêt à être mis à la terre.
(FIGURE: 4)

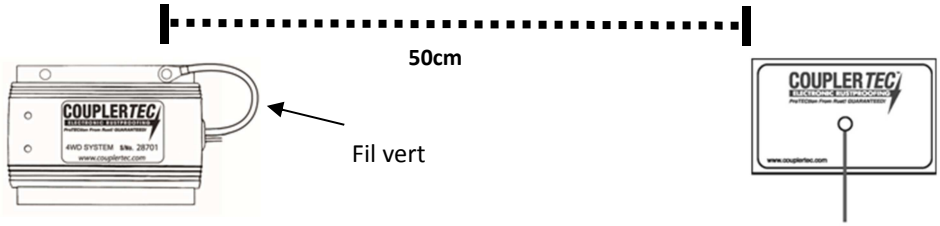

Tout en maintenant le module dans la position choisie pour le montage, marquer les positions des trous de 4 mm sur la carrosserie du véhicule pour la mise en place des vis auto-taraudeuses. (voir figure: 5)

Utilisation de l'une des positions marquées comme référence, percer un trou pilote 2mm dans le corps du véhicule et visser une auto-taraudage dans le trou pilote pour fixer le module à la voiture.

Percez le deuxième trou de 2mm et placer la cosse du fil vert sous la tête d'une vis auto taraudeuse, visser à la carrosserie du véhicule.

IBS Intelligent Battery System GmbH
Seestrasse 24, CH-3600 Thun, Schweiz
Tel: +41 33 221 06 16
Fax: +41 33 221 06 17
E-Mail: info@ibs-tech.ch

(FIGURE: 5)

Marquer ces positions sur la carrosserie du véhicule et percer des trous pilote de 2mm

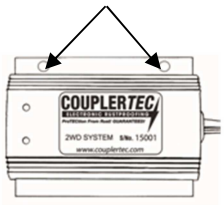

(FIGURE: 6)

vis autotaraudeuse

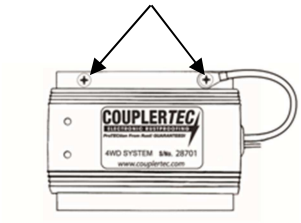

Étape 4: Raccordement du module CouplerTec aux véhicules de la batterie principale de démarrage

***NOTE IMPORTANTE*: Ne pas connecter le module CouplerTec à la batterie auxiliaire. Exception: Si un système de IBS Dual Batterie est installé dans le véhicule.**

Connectez le moitié pré-câblé de la porte-fusible (cosse à l'oeil) à la borne (+) positive de la batterie. Ne dévissez pas l'écrou de la borne de la batterie (sauf si c'est absolument nécessaire). Si possible, utilisez l'écrou hexagonal 6 mm pour serrer les fils de la borne de la batterie à la borne de la porte-fusible. (PS: Différents véhicules ne démarre pas si elles ont été déconnecté de la batterie):

Branchez le fil ROUGE du module pour le porte-fusible, coupé à la longueur et à sertir à l'autre moitié du support de fusible à l'aide d'un connecteur à sertir thermo rétractable. Utilisez un pistolet thermique pour réduire ou un petit brûleur à gaz pour chauffer la connexion rétractable avec.

(FIGURE: 7)

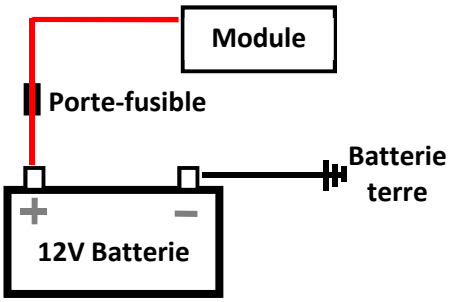

<u>Ne pas insérer la fusible à ce stade</u>

Étape 5: Câblage du coupleur capacitif AVANT

Mettre le fil BLEU à partir du module vers le capacitif coupleur sélectionné à l'avant du véhicule et couper à la longueur, ou de prolonger si nécessaire à l'aide de fil d'automobile 4mm.

Faire un lien entre le fil BLEU (ou le fil étendu) et un coupleur capacitif utilisant le connecteur fourni sertir thermo rétractable. Après sertissage la connexion utiliser un pistolet à chaleur pour chauffer le connecteur thermo rétractable pour sceller la connexion.

Monter le coupleur capacitif (Voir "Montage du coupleur capacitif» à la fin de ce document).

Étape 6: Câblage du coupleur capacitif ARRIERE

Le transfert du câble NOIR fourni se produit entre le compartiment moteur et le coupleur capacitif arrière, à travers par le véhicule ou sous le véhicule le long du châssis.

Dans le compartiment moteur, établir une connexion entre le fil NOIR et le fil BLANC du module utilisant le connecteur fourni sertissage thermo rétractable. Après sertissage de la connexion utiliser un pistolet à chaleur pour chauffer le connecteur thermo rétractable pour sceller la connexion.

Au site arrière du véhicule, établir une connexion entre le fil NOIR et un coupleur capacitif utilisant le connecteur fourni sertissage thermo rétractable. Après sertissage la connexion utiliser un pistolet à chaleur pour chauffer le connecteur thermo rétractable pour sceller la connexion.

Monter le coupleur capacitif (Voir "Montage du coupleur capacitif» à la fin de ce document).

INFORMATIONS IMPORTANTES: Exécutez tout le câblage sur les côtés de votre compartiment moteur. Soyez sûr d'éviter le positionnement fils trop près de pièces chaudes ou mobiles qui peuvent fondre ou pincer les fils. Lors de l'exécution câblage à travers le pare-feu s'assurer que vous utilisez des œillets en caoutchouc pour protéger le câblage. Protéger tous les fils dans le compartiment moteur avec tube de protection fendu. Attachez tous les fils fermement avec des attaches de câble. Câbles de frein existante ou Câbles électriques peuvent être utilisées pour fixer le câblage sous le véhicule et dans le compartiment moteur. Assurez-vous que tout le câblage jointures est serti et scellé correctement.

Étape 7: Vérification de l'installation

Vérifiez toutes les connexions de câblage pour s'assurer qu'ils sont en sécurité et scellé correctement.

Veiller à ce que les coupleurs capacitifs sont tous fixés sur le corps ou le châssis du véhicule.

Étape 8: Insérez le fusible

Insérez le fusible dans le porte-fusible et observer les modules LED pour confirmer le mode de fonctionnement normal (voir ci-dessous les modes de fonctionnement).

Modes de fonctionnement

Le module Antirouille CouplerTec électronique a deux LED qui indiquent les systèmes mode de fonctionnement actuel.

Le module dispose de trois modes de fonctionnement, qui sont:

IBS Intelligent Battery System GmbH
Seestrasse 24, CH-3600 Thun, Schweiz
Tel: +41 33 221 06 16
Fax: +41 33 221 06 17
E-Mail: info@ibs-tech.ch

1. Mode de Mise en service

Lorsque le fusible est inséré dans le module, la LED verte s'allume pendant 30 secondes alors que le système se configure.

2. Mode de fonctionnement normal

Le module LED VERTE clignote en permanence confirmant que le système fonctionne correctement.

3. Mode Erreur

- La LED ROUGE clignote en permanence: Cela indique que le module a détecté un court-circuit vers la masse et s'est arrêté.
- Les deux LED VERT et rouge clignotant réuni 10 fois toutes les 30 secondes: Indique batterie faible, ce qui signifie que le niveau de tension de la batterie des véhicules a chuté en dessous de l'exigence minimale d'entrée et que le module s'est arrêté afin de protéger la batterie.

Montage des coupleurs capacitif

Bien nettoyer l'endroit où le coupleur capacitif doit être situé en utilisant le tampon de nettoyage de l'alcool. Enlevez toute huile, de la cire ou de la saleté. Pour les sites extrêmement sales, utiliser du white spirit ou similaire avec un chiffon pour nettoyer le site, suivie par l'utilisation du tampon de nettoyage de l'alcool.

Avant d'apposer les coupleurs capacitifs, veiller à ce que toutes les jointures entre le module et les coupleurs capacitifs fonctionnent bien.

Une fois que le site est propre et sec, enlevez le papier de support à l'arrière du coupleur capacitif prêt à fixer au métal (ne pas toucher la surface adhésive). Le coupleur capacitif doit être apposée en position verticale avec le fil vers le bas (voir figure 8), appuyez fermement sur le coupleur capacitif à l'endroit préparé en s'assurant qu'il n'y a pas de bulles d'air sous le cadre du coupleur capacitif. Le coupleur capacitif doit être de 100% au contact de la surface métallique peinte.

(FIGURE: 8)

IMPORTANT:
NE PAS installer le coupleur capacitif dans une position à l'envers. Toujours installer le coupleur capacitif avec le fil face vers le sol.

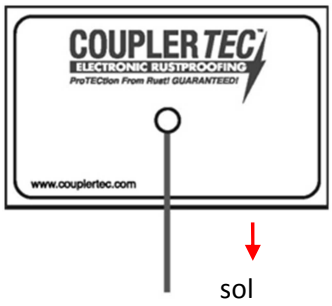

INFORMATION IMPORTANTE: **Si vous localisez les coupleurs capacitifs sur la face inférieure du corps de véhicules ou dans les rails du châssis, ou d'autres domaines qui peuvent potentiellement être exposé à l'eau, alors vous devez complètement dôme les coupleurs capacitifs entier, y compris le fil avec un scellant neutre silicone faire en sorte que les bords du coupleur capacitif sont scellés à la peinture.**

IBS Intelligent Battery System GmbH
Seestrasse 24, CH-3600 Thun, Schweiz
Tel: +41 33 221 06 16
Fax: +41 33 221 06 17
E-Mail: info@ibs-tech.ch

Montage de la couverture Protection pour coupleur capacitif

Tournez le couvercle de protection du coupleur capacitif à l'envers (voir Figure: 9).
Remplir l'intérieur du couvercle du capacitif coupleur avec de la silicone neutre complètement.

(FIGURE: 9)

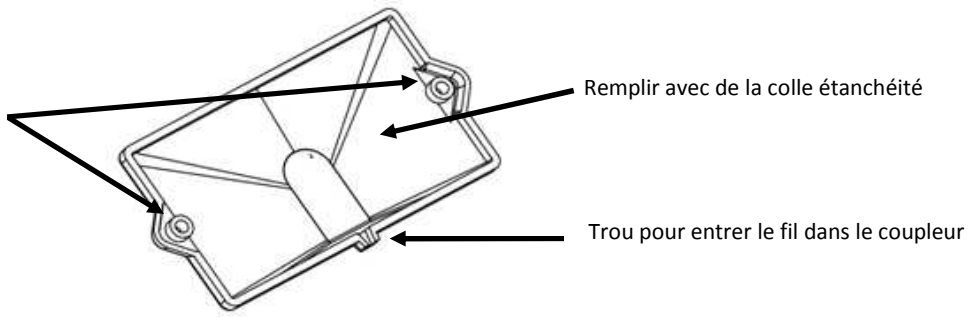

Tournez le couvercle pour capacitif coupleur droite et pousser le couvercle sur le coupleur capacitif assurant que le fil passe par le trou dans le couvercle. Appuyez fermement jusqu'à ce que la couverture soit de niveau avec la surface peinte.

Appliquez un cordon de la colle étanchéité autour du bord du couvercle du coupleur capacitif pour l'avoir complètement étanche. Utilisez les vis à tête hexagonale auto taraudeuses pour fixer le couvercle du coupleur capacitif sur le corps du véhicule.

***AVERTISSEMENT: N'utilisez pas* les vis dans les zones où les vis vont pénétrer à l'extérieur du véhicule. Assurez-vous qu'il n'y a rien derrière l'emplacement qui peut être endommagé par les vis auto taraudeuses qui sont utilisés pour fixer les couvercles pour coupleurs capacitifs sur le véhicule.**

Si couvercles de protection *(n ° de commande: 1PC, ne sont pas inclus dans FSK-Kit)* ne sont pas inclus dans le kit de l'auto-ajustement, ils peuvent être commandés en tant qu'accessoire.

Notes: