IBS Intelligent Battery System GmbH
Seestrasse 24, CH-3600 Thun, Schweiz
Tel: +41 33 221 06 16
Fax: +41 33 221 06 17
E-Mail: info@ibs-tech.ch

GUIDE D'INSTALLATION DU PRODUIT

MODÈLE:	**8COMM**
CODE DE PRODUIT:	**8COMMSFK**
DESCRIPTION DU PRODUIT:	**CouplerTec Commercial Heavy Duty Electronique Système antirouille 12V / 24V Huit Coupleurs Capacitives**

CONTENU DU KIT:

ARTICLE	NOMBRE
Module CouplerTec	1
Coupleurs capacitifs	8
Couvercles de coupleur capacitif	8
Tampons de nettoyage de l'alcool	8
Porte-fusible avec cosse	1
Lame fusible ATO Mini (2Amp)	1
Rétrécissement câble cosses	3
Connecteurs à sertir thermorétractables	17
Vis autotaraudeuse à tête hexagonale	20

PRODUIT A FOURNIR PAR L'INSTALLATEUR.

Pour l'installation du système CouplerTec, vous devrez fournir les éléments suivants:

PRODUIT REQUIS:

1. 4mm câble à double isolation
2. Attache câbles
3. Gaine annelée fendue
4. La colle étanche pour sceller le couvercle de protection:
   - Sikaflex-521UV (gris)
   - SABAtack750XL (noir)
   - FÖRCH colle d'étanchéité MS-P

Installation Guide Video

http://bit.ly/1znHN3w

OUTILS NÉCESSAIRES:

1. Perceuse électrique
2. Foret de 6 mm
3. Douille 8mm (5/16")
4. Pince coupante
5. Pince à dénuder pour fils
6. Outil de sertissage
7. Pistolet à air chaud / brûleur à gaz

IBS Intelligent Battery System GmbH
Seestrasse 24, CH-3600 Thun, Schweiz
Tel: +41 33 221 06 16
Fax: +41 33 221 06 17
E-Mail: info@ibs-tech.ch

LISEZ ATTENTIVEMENT LES INSTRUCTIONS SUIVANTES AVANT DE COMMENCER L'INSTALLATION DU SYSTEME ÉLECTRONIQUE CONTRE LA ROUILLE COUPLERTEC.

Contactez-nous si vous avez besoin de support technique

- de **8:30 à 17 h** les jours ouvrables (du lundi au vendredi)
- Tel: **+41 (0)33 221 06 18** ou
- ou E-Mail: **info@ibs-tech.ch.**

Étape 1: Choisissez un emplacement pour monter le module de CouplerTec.

Le module doit être monté sur le même côté que la batterie principale. Le module peut être monté horizontalement ou verticalement. Essayer d'installer le module dans un endroit qui n'interférera pas avec la réparation normale du véhicule ou la maintenance, et de préférence un endroit où les deux indicateurs LED seront visibles.

INFORMATION IMPORTANTE: NE PAS connecter le module à des batteries auxiliaires!

Etape 2: Sélection d'endroits pour fixer les coupleurs capacitifs

La position de coupleurs capacitifs doit être située de façon égale sur le véhicule / sur la machine avec une distance minimum de 1,5 m entre les emplacements des coupleurs capacitifs. Mettez les coupleurs capacitifs aussi haut que possible sur la carrosserie du véhicule / de la machine dans des emplacements où ils ne seront pas soumis à d'éventuels dommages.

L'emplacement d'installation des coupleurs capacitifs doit être:

- ***Une surface en métal peint qui fait partie du véhicule structure principale par exemple Cabine, châssis ou la carrosserie***
- ***Surface plane (pas de surfaces profilées ou entailles)***
- ***Suffisamment grand pour accueillir toute la surface du coupleur capacitif***
- ***Sans trous***
- ***Sans jointures dans le travail du métal***
- ***Sans points de soudure, des scories de soudure / pointes***
- ***Bien peinte, sans rayures (en cas de doute, poncer légèrement et appliquer deux couches de peinture émail à séchage rapide sur l'endroit).***

(FIGURE: 1): Exemple schéma d'une installation de camion

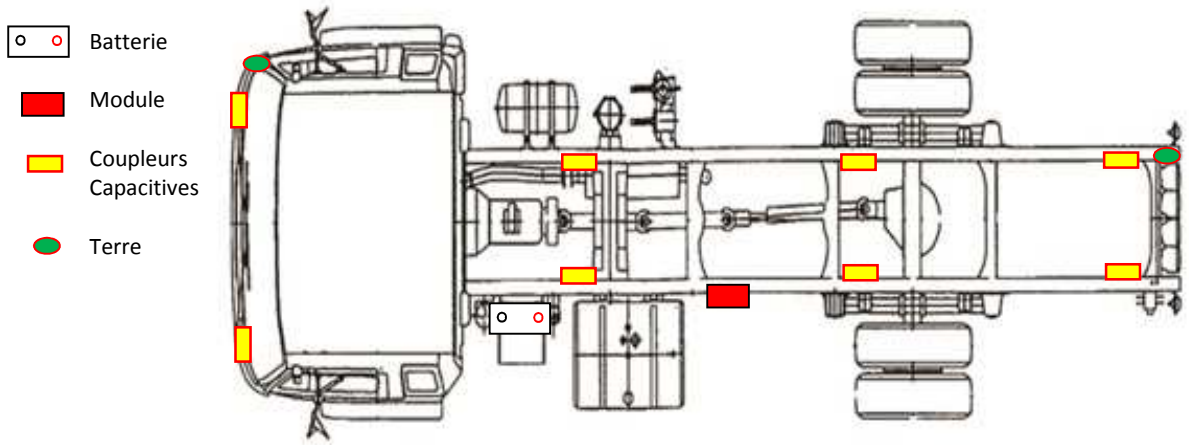

IBS Intelligent Battery System GmbH
Seestrasse 24, CH-3600 Thun, Schweiz
Tel: +41 33 221 06 16
Fax: +41 33 221 06 17
E-Mail: info@ibs-tech.ch

Étape 3: installation des modules CouplerTec

Percez deux trous de 6 mm dans chacun des modules de deux ailes de base. (voir Figure 2)

Fixez le module au véhicule ou à la machine à l'aide des vis à tête hexagonale auto taraudeuses. (Avant d'apposer, s'assurer qu'il n'y a rien derrière l'emplacement qui peut être endommagé par les vis auto taraudage).

(FIGURE: 2)

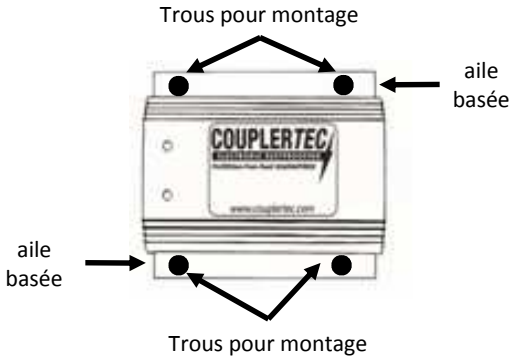

Étape 4: Raccordement du module à la batterie / batteries

Connectez le demi pré-câblé du porte-fusible (le terminal de l'anneau) à la borne (+) positive de la batterie.
Pour l'installation 24V se référer à la figure 4 pour déterminer la borne (+) de la batterie correcte.

Acheminer le fil ROUGE du module pour le porte-fusible, couper à la longueur et à sertir à l'autre moitié du support de fusible à l'aide d'un connecteur à sertir thermo rétractable. Utilisez un pistolet thermique pour sceller le connecteur thermo rétractable.

(FIGURE: 3): INSTALLATION 12V BATTERIE

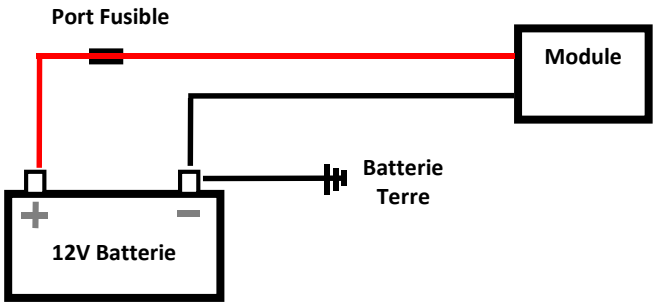

(FIGURE: 4): INSTALLATION 24V BATTERIE

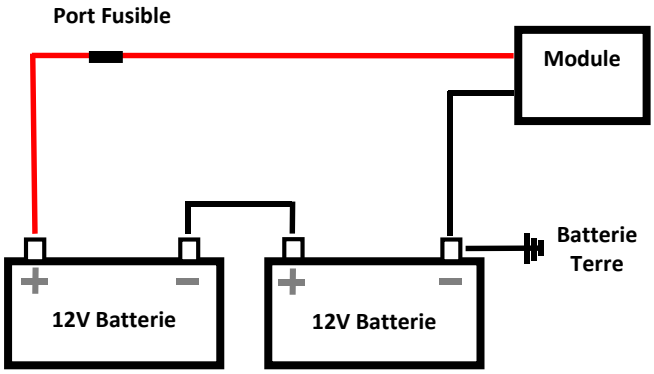

INFORMATION IMPORTANTE: NE PAS INSERER LE FUSIBLE A CE STADE!

Acheminer le fil NOIR du module à la borne négative (-) de la batterie et couper à la longueur, sertir sur une cosse à anneau. Utilisez un pistolet thermique pour sceller la partie thermo rétractable de la cosse.

Connectez la cosse à la borne négative (-) de la borne de la batterie. (Installation 24V se référer à la figure 4 pour déterminer la bonne connexion(-) des batteries).

INFORMATION IMPORTANTE: Soyez sûr d'éviter le positionnement des fils trop près de pièces chaudes ou mobiles qui peuvent fondre ou pincer les fils. Protéger tous les fils avec gaine annelée fendue. Assurez-vous que tout le câblage ne peut pas être endommagé ou arraché dans des environnements de travaux standards. Attachez tous les fils fermement avec des attaches de câble ou alternative équivalente.

IBS Intelligent Battery System GmbH
Seestrasse 24, CH-3600 Thun, Schweiz
Tel: +41 33 221 06 16
Fax: +41 33 221 06 17
E-Mail: info@ibs-tech.ch

Étape 5: Acheminement des fils BLEU aux coupleurs capacitifs

Les fils BLEU vers les coupleurs capacitifs doivent être acheminés vers des coupleurs capacitifs à l'avant du véhicule / machine. (Voir FIGURE 5)

Acheminer chaque fil BLEU du module vers les coupleurs capacitifs sélectionnés et couper à la longueur, ou prolonger si nécessaire à l'aide de fil de 4mm double isolation.

Connectez le fil BLEU (ou le fil étendu) au fil du coupleur capacitif en utilisant le connecteur thermo rétractable fourni. Après sertissage de la connexion, utilisez un pistolet thermique pour sceller la connexion thermo rétractable.

Étape 6: Monter le coupleur capacitif et le couvercle pour le coupleur capacitif

Reportez-vous à la page 7 pour les instructions de montage.

Étape 7: Acheminement du fil VERT / JAUNE Terre

Le fil VERT / JAUNE doit être acheminé dans le même sens que les fils bleus. Trouver une vis existant à l'extrémité à l'avant du véhicule / de la machine pour mettre le fil à la terre.

Acheminez le fil VERT / JAUNE à l'emplacement choisi, étendre le fil si nécessaire en utilisant un câble à double isolation 4mm, à sertir sur un terminal anneau thermo rétractable puis sceller la connexion à sertir à l'aide d'un pistolet thermique. Terminer le fil sous la vis / boulon existant en assurant une bonne connexion terre. (Voir FIGURE 5)

(Figure 5): exemple de schéma pour une installation de camion - fils BLEUS acheminés aux emplacements avant des coupleurs capacitif.

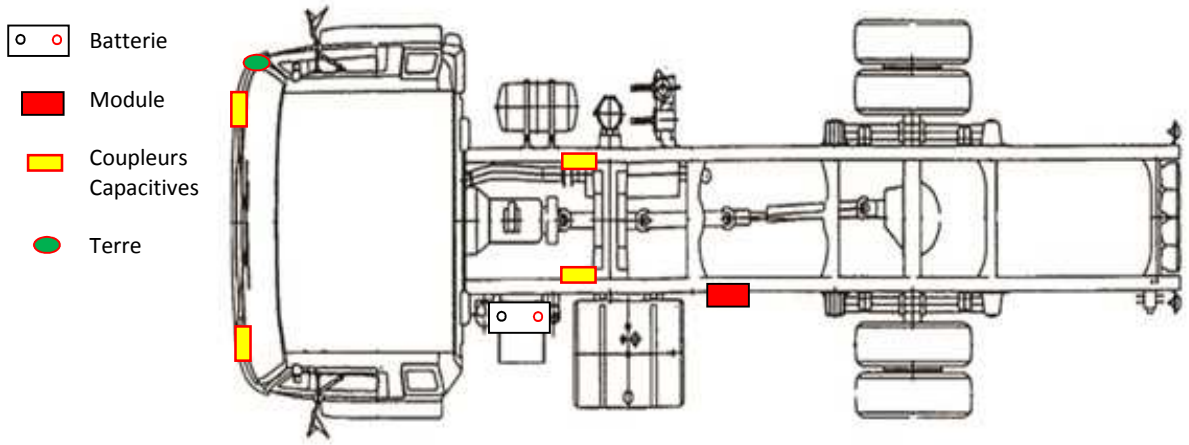

INFORMATION IMPORTANTE: Soyez sûr d'éviter le positionnement des fils trop près de pièces chaudes ou mobiles qui peuvent fondre ou pincer les fils. Protéger tous les fils avec gaine annelée fendue. Assurez-vous que tout le câblage ne peut pas être endommagé ou arraché dans des environnements de travail normal. Attachez tous les fils fermement avec des attaches de câble ou alternative équivalente.

IBS Intelligent Battery System GmbH
Seestrasse 24, CH-3600 Thun, Schweiz
Tel: +41 33 221 06 16
Fax: +41 33 221 06 17
E-Mail: info@ibs-tech.ch

Etape 8: Acheminement des fils BLANCS aux coupleurs capacitifs

Les fils BLANCS pour coupleurs capacitifs doivent être acheminés vers les endroits coupleurs capacitifs à l'arrière du véhicule / machine. (Reportez-vous à la figure 5)

Acheminez chaque fil BLANC des modules vers la place du coupleur capacitif sélectionné et couper le fil à la longueur, ou de prolonger si nécessaire à l'aide de fil de 4mm double isolation

Connectez le fil BLANC (ou le fil étendu) sur le fil en utilisant le connecteur thermo rétractable à sertir livré. Après sertissage de la connexion, utilisez un pistolet thermique pour sceller la connexion thermo rétractable.

Etape 9: Mise en place des coupleurs capacitifs et des couvercles pour les coupleurs capacitifs
→ Voir: les instructions de montage (page 7).

Étape 10: Acheminement du fil de terre vert

Le fil VERT doit être acheminé dans le même sens que les fils BLANCS. Trouver une vis existant à l'extrémité arrière du véhicule / de la machine pour mettre le fil à la terre. (Voir FIGURE 5)

Acheminer le fil VERT à l'emplacement choisi, étendre le fil si nécessaire en utilisant un câble double isolation 4mm, à sertir sur une cosse à anneau thermo rétractable puis sceller la connexion à sertir à l'aide d'un pistolet thermique. Terminer le fil sous la vis existant en assurant une bonne connexion.

Figure 6): Exemple de schéma pour une installation de Camion - fils BLANCS vont aux emplacements des coupleurs capacitifs arrière.

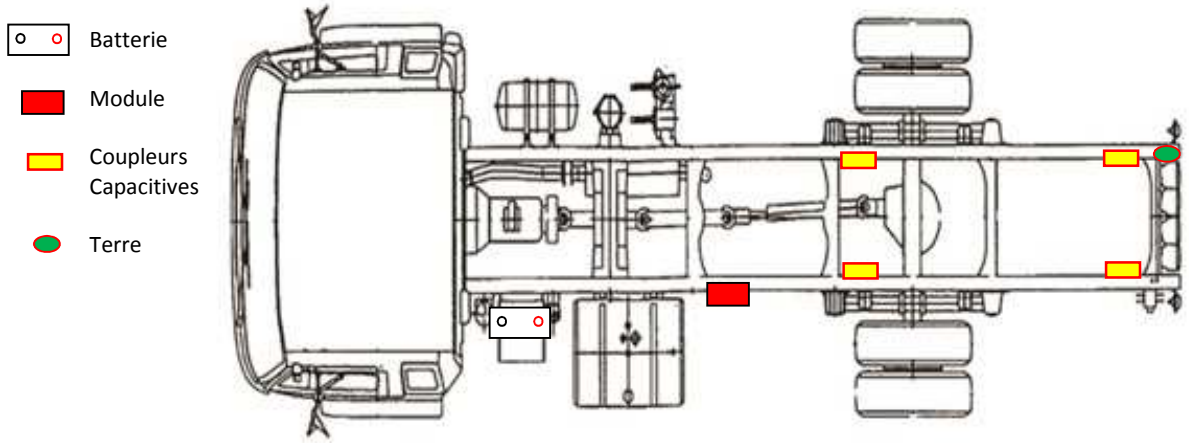

INFORMATION IMPORTANTE: Soyez sûr d'éviter le positionnement des fils trop près de pièces chaudes ou mobiles qui peuvent fondre ou endommager les fils. Protéger tous les fils avec gaine annelée fendue. Assurez-vous que tout le câblage ne peut pas être endommagé ou arraché dans des environnements de travail normal. Attachez tous les fils fermement avec des attaches de câble ou autre alternative équivalente.

IBS Intelligent Battery System GmbH
Seestrasse 24, CH-3600 Thun, Schweiz
Tel: +41 33 221 06 16
Fax: +41 33 221 06 17
E-Mail: info@ibs-tech.ch

Etape 11: Vérification de l'installation

Vérifiez toutes les connexions de câblage pour s' assurer qu'ils sont en sécurité et scellés correctement.

Veiller à ce que les coupleurs capacitifs soient tous fixés sur le corps / châssis du véhicule.

Etape 12: Insérez le fusible

Insérez le fusible dans le porte-fusible et vérifier avec les modules LED de que le mode de fonctionnement est normal (voir Modes de fonctionnement).

Modes de fonctionnement

Le module dispose de trois modes de fonctionnement, qui sont:

1. **Mode de démarrage**

Lorsque le système est démarré à l'aide d'une alimentation 12V: Les LED VERTE du module s'illuminera pendant 30 secondes alors que le système se configure.

Lorsque le système est démarré à l'aide d'une alimentation 24V: La LED VERTE sur le module s'illuminera pendant 10 secondes, puis sera suivie par la LED ROUGE pendant 30 secondes alors que le système se configure.

2. **Mode de fonctionnement normal**

Le module LED VERTE clignote en permanence confirmant que le système fonctionne correctement.

3. **Mode Erreur**

La LED ROUGE du module clignote lors de la détection d'un défaut. Les indicateurs de défaut sont:

- LED ROUGE clignote en permanence: Cela indique que le module a détecté un court-circuit sur le canal A - câblage BLANC vers les capacitif coupleurs. Dans ce cas, le canal A sera débranché, mais le canal B continuera de fonctionner.
- LED ROUGE clignote en permanence avec le voyant VERT allumé en permanence: Cela indique que le module a détecté un court-circuit sur Canal B - câblage BLEU vers les coupleurs capacitif. Dans ce cas, le canal B sera débranché, mais le canal A continuera à fonctionner.
- LED ROUGE & LED VERT clignotant ensemble 10 fois toutes les 30 secondes: Cela indique batterie faible, soit que le niveau de la batterie des véhicules a chuté en dessous de l'exigence minimale d'entrée et que le module s'est arrêté de lui-même afin de protéger la batterie.

IBS Intelligent Battery System GmbH
Seestrasse 24, CH-3600 Thun, Schweiz
Tel: +41 33 221 06 16
Fax: +41 33 221 06 17
E-Mail: info@ibs-tech.ch

(FIGURE: 7):

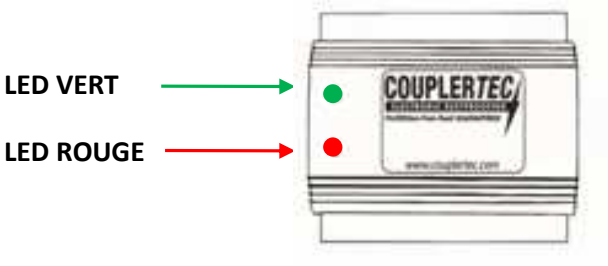

Montage des coupleurs capacitifs

Bien nettoyer l'endroit où le coupleur capacitif doit être placé en utilisant le tampon de nettoyage de l'alcool. Enlevez toute huile, de la cire ou de la saleté. Pour les endroits extrêmement sales, utiliser du « white spirit » ou similaire avec un chiffon pour nettoyer l'emplacement, suivi par l'utilisation du tampon de nettoyage de l'alcool.

Avant d'apposer les coupleurs capacitifs, veiller à ce que toutes les jointures entre le module et les coupleurs capacitifs fonctionnent bien.

Une fois que l'endroit est propre et sec, enlevez le papier de support à l'arrière du coupleur capacitif prêt à fixer au métal (ne pas toucher la surface adhésive). Le coupleur capacitif doit être apposée en position verticale avec le fil vers le bas (Voir FIGURE 8), appuyez fermement sur le coupleur capacitif à l'endroit préparé en s'assurant qu'il n'y a pas de bulles d'air sous le cadre du coupleur capacitif. Le coupleur capacitif doit être de 100% au contact de la surface métallique peinte.

UNE INFORMATION IMPORTANTE:
NE PAS installer le coupleur capacitif dans une position à l'envers. Toujours installer le coupleur capacitif avec le fil face vers le sol. Si vous êtes forcés d'installer des coupleurs capacitifs sur la face inférieure du corps de véhicules ou les rails du châssis, ou d'autres qui peuvent potentiellement être exposé à l'eau, alors vous devez étancher complètement le coupleur capacitif entier, y compris le fil avec la colle étanche pour sceller (trois versions possibles) assurant que les bords du coupleur capacitif sont scellés à la peinture.

(FIGURE: 8)

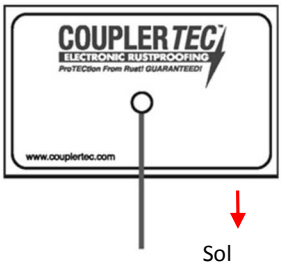

IBS Intelligent Battery System GmbH
Seestrasse 24, CH-3600 Thun, Schweiz
Tel: +41 33 221 06 16
Fax: +41 33 221 06 17
E-Mail: info@ibs-tech.ch

Montage du couvercle de protection pour coupleur capacitif

Tournez le couvercle de protection du coupleur capacitif à l'envers (Voir FIGURE: 9).
Remplir complètement l'intérieur du couvercle du capacitif coupleur avec de la colle étanchéité.

(FIGURE: 9)

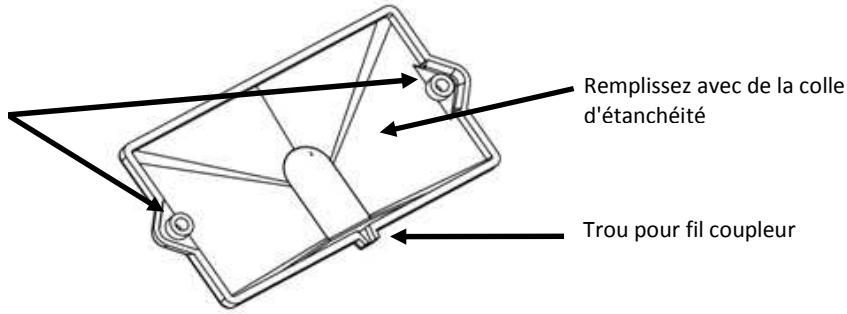

Ajuster le couvercle sur le coupleur capacitif. Assurezvous de la position du fil. Effectuer une forte pression pour s'assurer que le couvercle plaque parfaitement sur le coupleur capacitif.

Faire un cordon de colle d'étanchléité autour du couvercle du coupleur capacitif pour assurer l'étanchéité.

Utilisez les vis à tête hexagonale auto taraudeuses pour fixer le couvercle du coupleur capacitif sur le corps du véhicule.

AVERTISSEMENT: Ne pas utiliser les vis dans les zones où les vis vont pénétrer à l'extérieur du véhicule. Assurez-vous qu'il n'y a rien derrière l'emplacement qui peut être endommagé par les vis auto taraudeuses qui seront utilisés pour fixer le capot sur le véhicule.