IBS-LiIon100BT Bluetooth 12V 102Ah LiFePO4 Battery

LADESPEZIFIKATIONEN

Empfohlener Ladestrom	20A-50A
Maximaler Ladestrom	100A
Empfohlene Ladespannung	14.2V - 14.6V
BMS-Ladespannungsabschaltung	15.4V (3.85±0.025V/Z,1~1.5s)
Spannung Wiedereinschaltung	15.2V (3.75±0.05V/Z)

ENTLADUNGSSPEZIFIKATIONEN

Maximaler kontinuierlicher Entladestrom	150A
Spitzenentladestrom	320A/5s
BMS-Entladestromabschaltung	400A/9ms
Empfohlene Tiefentladeabschaltung	10V
BMS-Entladespannungsabschaltung	8V (2.0±0.05V/Z, 120~180ms)
Spannung Wiedereinschaltung	9.2V (2.3±0.1V/Z)

TEMPERATUR-SPEZIFIKATIONEN

Entladungstemperatur	-0 to 60 °C (31 to 140 °F)
Ladetemperatur	0 to 45 °C (31 to 113 °F)
Lagertemperatur (1 Monat)	-20 to 60 °C (-4 to 140 °F)
Lagertemperatur (3 Monate)	-20 to 45 °C (-4 to 113 °F)
Lagertemperatur (6 Monate)	-20 to 25 °C (-4 to 77 °F)

SPEC-IBS-LiIon100BT_d

ELEKTRISCHE SPEZIFIKATIONEN

Modell	IBS-LiIon100BT
Nennspannung	12.8V
Nennkapazität	102Ah
Energie	1,305Wh
Selbstentladung	<3% / Monat
Serie- oder Parallelschaltung	4 Stück in Serie oder Parallel

MECHANISCHE SPEZIFIKATIONEN

Abmessungen (L x B x H)	329x172x214mm
Gewicht	14.5kg
Terminaltyp	M8
Gehäusematerial	ABS
Schutzklasse	IP56
Zelltyp - Chemie	zylindrisch
Chemie	LiFePO4

Zulassungen

Zertifizierungen	CE, UN38.3, MSDS
Versandklassifizierung	UN3480, Class 9

ABMESSUNG

12V100Ah

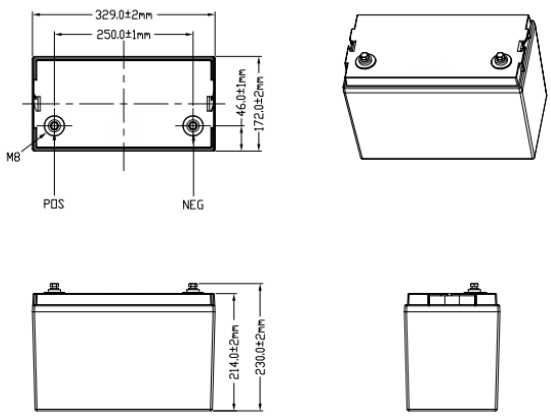

IBS-LiIon100BT 12V 102Ah LiFePO4 Battery
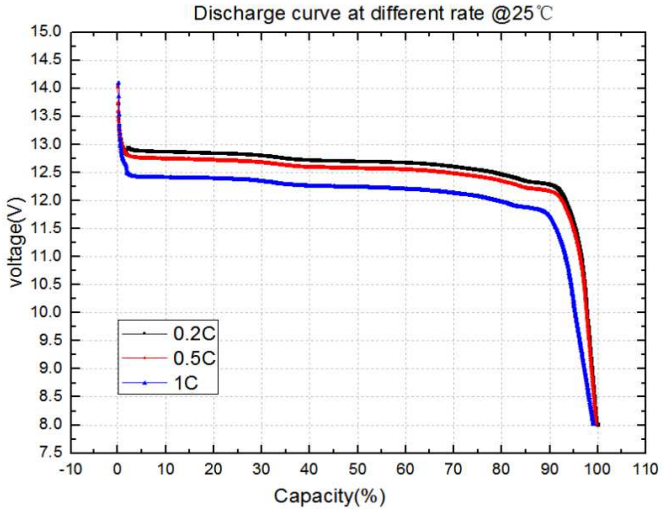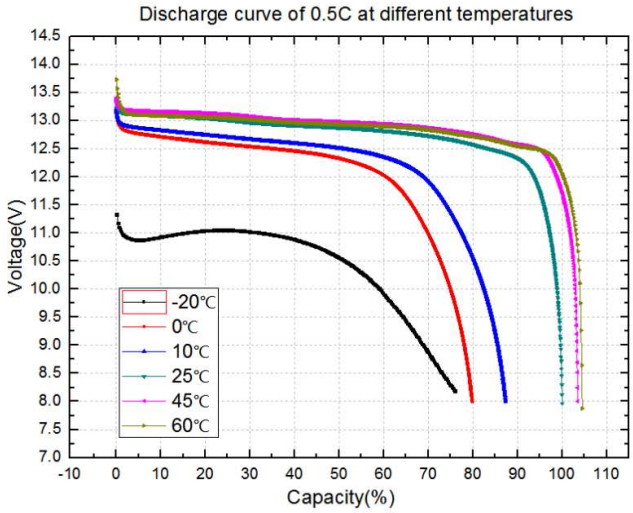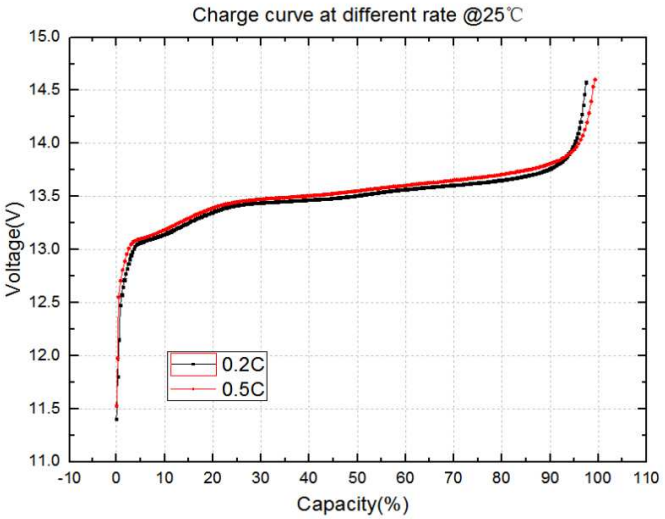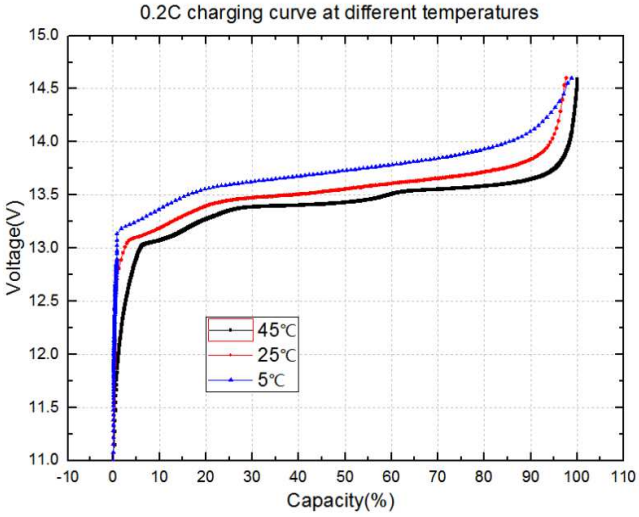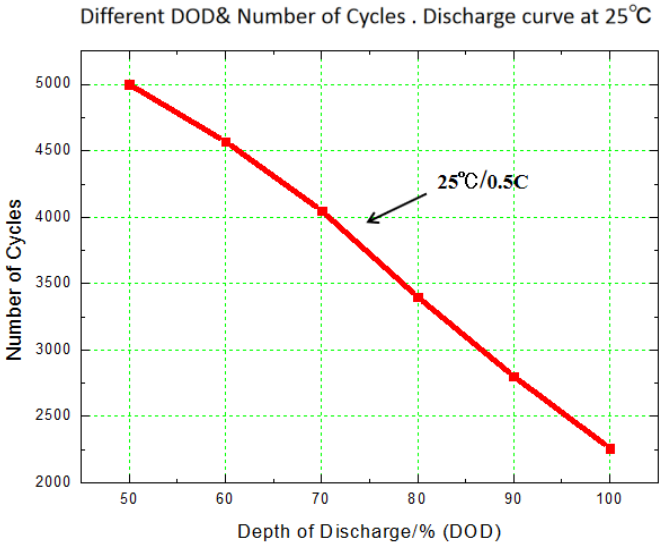
LEISTUNGSMERKMALE